Pannello di contro digitale

Cod. 1609M0726

IRSAP SPA
45031 Arquà Polesine (RO) Italy
Tel. +39 0425 466611
Web: www.irsap.com
E-mail: support.heat@irsap.com

IR GROUP SARL
19,Chemin de la Plaine 69390 Vourles (France)
Tel. +33 04 28 00 01 67
Web: www.irsap.com –
E-mail: support.heat@irsap.com

IRSAP IBERICA S.L.
Oficina y Almacèn: P.I.CAMI RAL
Leonardo da Vinci,4 08850 Gavà (Barcelona)
Tel. +34 93 633 47 00
Web: www.irsap.com –
E-mail: support.heat@irsap.com

IRSAP INDUSTRIE S.R.L
Sat. Fundatura com. Iclod, str. Clujului nr.1, 407336
Jud. Cluj, România
Tel. +40 (0) 264 263400 - Fax +40 (0) 264 263404
Web: www.irsap.com –
E-mail: support.heat@irsap.com

IRSAP

CE

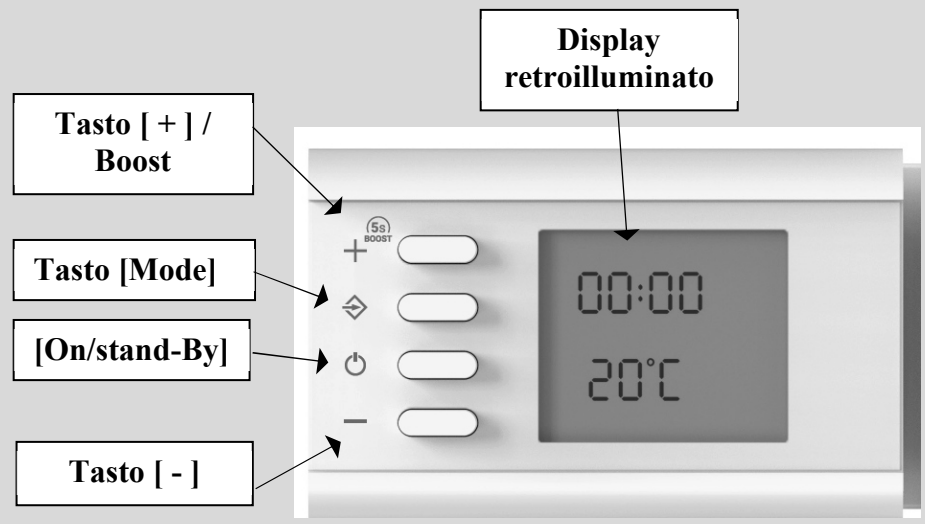

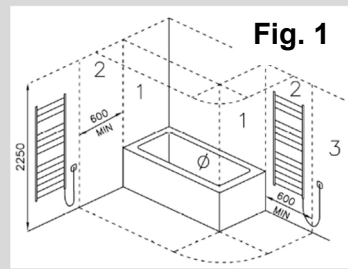

ITALIANO (IT)
AVVERTENZE D'USO

Lo scaldasalviette va utilizzato solo per l'uso descritto nel manuale. In particolare, i bambini non devono giocare con l'apparecchio. Non applicare al radiatore accessori diversi da quelli prescritti o consigliati dal produttore.
Collegare alla rete elettrica lo scaldasalviette solo dopo averlo fissato al muro.
I bambini di età inferiore ai 3 anni devono essere tenuti a distanza a meno che non siano sotto sorveglianza continua.
I bambini di età compresa tra 3 e 8 anni devono solo accendere o spegnere il dispositivo, a condizione che il dispositivo sia stato posizionato o installato nella posizione normale prevista e che questi bambini siano sottoposti a sorveglianza o siano stati istruiti nell'utilizzo del dispositivo in modo sicuro e comprendano i potenziali pericoli.
I bambini di età compresa tra 3 e 8 anni non devono collegare, regolare o pulire l'apparecchio, né eseguire l'accensione del prodotto.
Questo dispositivo può essere utilizzato da bambini di almeno 8 anni e da persone con ridotte capacità fisiche, sensoriali o mentali o con mancanza di esperienza o conoscenza, se sono adeguatamente monitorati, o se sono state fornite istruzioni sull'uso sicuro del dispositivo e se i rischi sostenibili sono stati appresi.
La pulizia e la manutenzione non deve essere effettuata da bambini senza sorveglianza.

E' assolutamente vietato:

- Tagliare il cavo di alimentazione per scollegare l'apparecchio
- Danneggiare il cavo elettrico di alimentazione. Se il cavo di alimentazione è danneggiato la riparazione o la sostituzione della resistenza elettrica completa deve essere effettuata direttamente dal costruttore o dal servizio di assistenza tecnica o da una persona qualificata autorizzata dal produttore, in modo da prevenire ogni rischio.

ATTENZIONE:

- Questo apparecchio di riscaldamento non è dotato di un dispositivo di controllo della temperatura ambientale. Non utilizzare in stanze piccole quando queste sono occupate da persone non in grado di lasciare la stanza da soli, a meno che non siano sotto costante sorveglianza.
- DURANTE IL FUNZIONAMENTO, LO SCALDASALVIETTTE PRESENTA SUPERFICI CALDE ED ALCUNE PARTI POSSONO DIVENTARE MOLTO CALDE E PROVOCARE BRUCIATURE SE NON SI PRESTA PARTICOLARE ATTENZIONE. Una particolare attenzione dovrebbe essere prestata alla presenza di bambini e persone vulnerabili"
- Durante il funzionamento è normale che i due ultimi tubi in basso ed il primo dall'alto rimangano tiepidi.
- Sullo scaldasalviette possono essere asciugati solamente tessuti lavati con acqua.
- Non impiegare prodotti corrosivi, abrasivi o solventi per la pulizia dello scaldasalviette e delle parti plastiche di contenimento delle parti elettriche.

INSTALLAZIONE

Lo scaldasalviette deve essere installato da personale qualificato.
Fissare alla parete lo scaldasalviette in oggetto secondo le Istruzioni del montaggio illustrate nel foglio allegato.
L'installazione dello scaldasalviette deve essere effettuata da una ditta specializzata con l'osservanza della normativa vigente.
In particolare, nell'installazione dello scaldasalviette devono essere osservate le direttive CEI 64-8 edizione in vigore.
L'alimentazione elettrica deve avvenire attraverso un interruttore onnipolare con separazione tra i contatti di almeno 3 mm.
In caso di installazione in bagni o docce, l 'apparecchio deve essere installato in modo che interruttori e altri comandi non possano essere raggiunti dalla persona che sta usando il bagno o la doccia. (vedi Fig. 1)
Lo scaldasalviette non deve essere installato davanti o immediatamente sotto una presa di corrente fissa. Nel fissare alla parete lo scaldasalviette in oggetto porre particolare attenzione a non danneggiare il cavo elettrico di collegamento. Si raccomanda di installare questo scaldasalviette in modo che il tubo scaldante più basso sia almeno all'altezza di 600 mm dal suolo per evitare rischi di scottature ai bambini più piccoli.

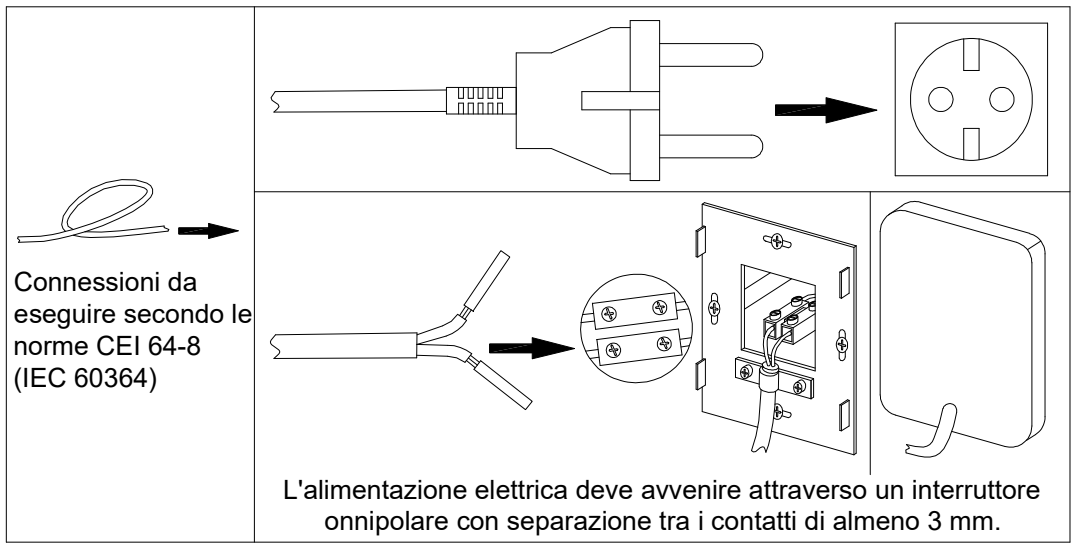

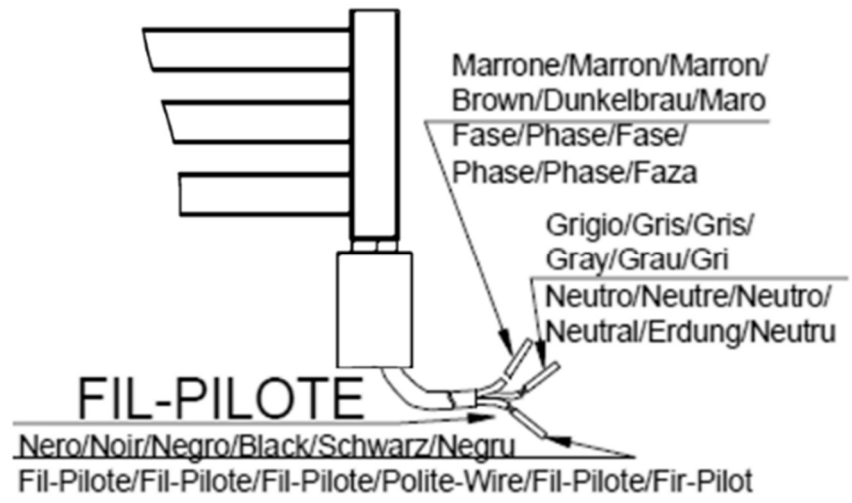

CARATTERISTICHE TECNICHE

Lo scaldasalviette è un'apparecchiatura elettrica con le seguenti caratteristiche:
• Tensione - alimentazione 230V, 50Hz, 1Ph.
• Isolamento Classe II.
• Grado di protezione IP24 .
• Lunghezza cavo elettrico 1200 mm

L'associazione tra resistenza elettrica e il modello del radiatore, permette di avere una temperatura superficiale dello stesso non superiore a 70°C circa.
Il radiatore in oggetto viene caricato in fabbrica con una esatta quantità di liquido speciale per ottimizzare la trasmissione del calore.
Per questo motivo, nel caso che il liquido speciale fuoriesca dal radiatore la riparazione deve essere effettuate solo tramite la ditta produttrice.

CARATTERISTICHE TECNICHE RESISTENZA

Il termostato può lavorare esclusivamente in coppia con una resistenza elettrica appositamente predisposta, dotata di sicurezze per limitare eccessi di temperatura e rendere sicuro il sistema qualora intervenissero fattori anomali (vd. avvertenze).

Display retroilluminato

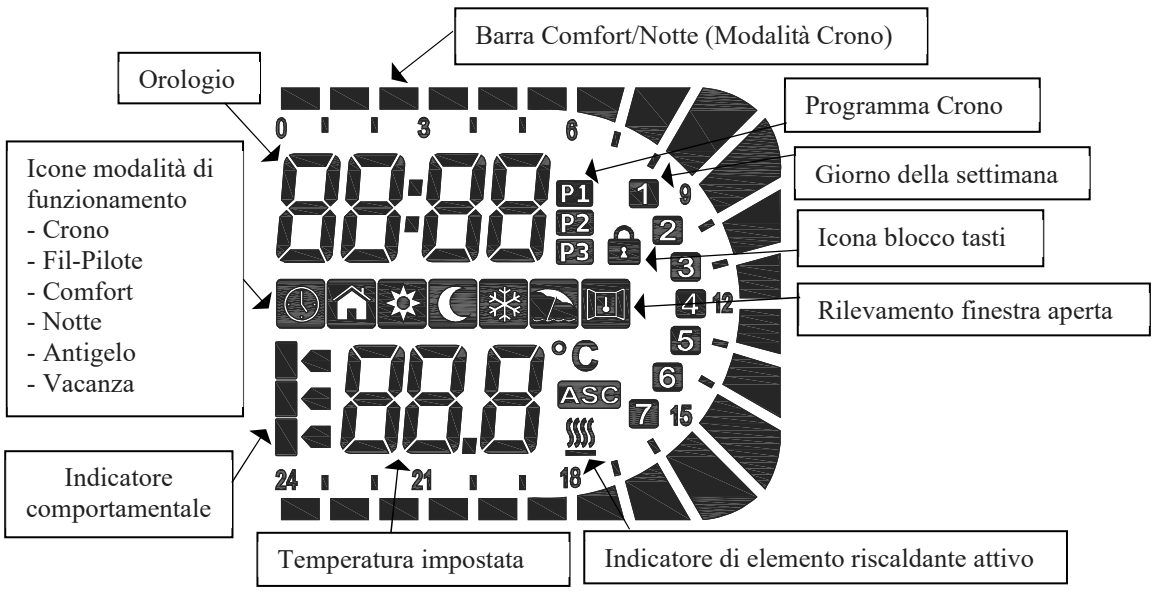

1. ON/Stand-by

Premere il tasto **[ON/Stand-by]** (Fig.1) per accendere l'apparecchio o attivare la modalità "Stand-by".
Quando è attivo, l'area inferiore del display mostra l'ora corrente, mentre in alto vengono visualizzate la modalità impostata e la temperatura. Durante lo "Stand-by", il display visualizza la scritta "Stb", l'ora corrente e il giorno della settimana.
NOTA: quando il dispositivo entra in modalità "Stand-by" vengono emessi 2 bip acustici della durata di 0,5 secondi. Quando il termostato viene acceso, viene emesso 1 bip per 1 secondo.

Esempio modalità "Comfort"

Esempio modalità "Stand-by"

2. MODALITA' OPERATIVE IMPOSTABILI DA TERMOSTATO

Premere il tasto **[Mode]** (fig.1) per selezionare la modalità desiderata.
Un'icona sul display indicherà la modalità di funzionamento attiva (vedere tabella sottostante).

Tabella modalità di funzionamento

						2h BOOST
Crono	Fil-pilote	Comfort	Notte	Antigelo	Vacanza	Timer 2h

Sequenza delle modalità:
Crono -> Vacanza -> Fil-pilote -> Comfort -> Notte -> Antigelo -> Timer 2h (Boost)

2.1 Modalità Crono

Questa modalità di funzionamento permette all'utente di configurare diversi valori di temperatura per ogni ora di ogni giorno della settimana. Le temperature "Comfort"/"Notte" e gli intervalli di tempo correlati possono essere così programmati.
Per attivare questa funzione, premere il tasto **[Mode]** fino a visualizzare l'icona "Crono".
Per selezionare la programmazione della settimana preimpostata P1, P2 o P3, tenere premuto il tasto **[Mode]** per 3 sec.
Programmi preimpostati:
- **P1** = dal giorno 1 al giorno 5 modalità "Comfort" dalle 08:00 alle 18:00 e modalità "Notte" notturna negli altri periodi;
- **P2** = dal giorno 1 al giorno 5 modalità "Comfort" dalle 06:00 alle 09:00 e dalle 17:00 alle 23:00; dal giorno 6 al giorno 7 modalità "Comfort" dalle 07:00 alle 23:00 e modalità "Notte" notturna negli altri periodi;
- **P3** = totalmente configurabile dal cliente.

2.2 Modalità Vacanza

La modalità "Vacanza" attiva l'elemento riscaldante del controllo elettronico quando la temperatura ambiente scende sotto una temperatura antigelo.
Si consiglia di utilizzare questa modalità quando la stanza non è occupata per diversi giorni.
Premete il pulsante **[Mode]** fino a quando la relativa icona non è selezionata e impostate le ore della vostra vacanza.
Trascorso questo tempo il termostato torna in modalità "Comfort".

2.3 Modalità Fil-pilote

Nella modalità “Fil-pilote” l’apparecchio è gestito da un’apposita centralina che imposta la modalità operativa per tutti i termostati collegati.
L’apparecchio riconosce anche il sistema “Fil-pilote” più avanzato a sei ordini che permette l’utilizzo delle funzioni descritte di seguito:

1. **Stand-by**: spegne l’elemento riscaldante ma il termostato rimane acceso;
2. **Comfort**: mantiene la temperatura “Comfort” impostata dall’utente;
3. **ECO**: mantiene la temperatura ambiente inferiore di 3,5 °C rispetto alla temperatura “Comfort”;
4. **Antigelo**: mantiene la temperatura ambiente a 7 °C;
5. **Comfort-1**: mantiene la temperatura ambiente inferiore di 1 °C rispetto alla temperatura “Comfort”;
6. **Comfort-2**: mantiene la temperatura ambiente di 2 °C rispetto alla temperatura “Comfort”.

Per attivare la funzione “Fil-pilote”:

- Premere il tasto **[Mode]** fino a quando sul display appare l’icona “Fil-pilote”.
- Impostare la temperatura desiderata con i tasti **[+/-]** ed attendere che sul display la temperatura smetta di lampeggiare.

NOTA: se nell’impianto il “Fil-pilote” non è installato la modalità di funzionamento predefinita è la “Comfort”. In tal caso **non collegare il cavo “Fil-pilote” del termostato al cavo di terra giallo/verde e isolarlo**.

2.4 Modalità Comfort

La temperatura “Comfort” corrisponde alla temperatura desiderata dall’utente ed è la temperatura usata per le modalità “Crono”, “Fil-pilote” e “Comfort”.
Questa modalità di funzionamento è destinata al normale utilizzo dell’apparecchio.

- Premere il tasto **[Mode]** fino a quando sul display appare l’icona “Comfort”;
- Impostare la temperatura desiderata con i tasti **[+/-]** ed attendere che sul display la temperatura smetta di lampeggiare.

La temperatura “Comfort” può essere impostata in tutto l’intervallo (temperatura modalità “Notte” + 0,5 °C) ÷ 30 °C.

2.5 Modalità Notte

Nella modalità “Notte” la temperatura impostabile è inferiore rispetto alla temperatura “Comfort”. Si consiglia di utilizzare questa modalità durante la notte o quando la stanza non è utilizzata per 2 ore o più.
La temperatura “Notte” è usata anche per la modalità “Crono”.

- Premere il tasto **[Mode]** fino a quando sul display appare l’icona “Notte”;
- Per modificare la temperatura “Notte” utilizzare i tasti **[+/-]** ed attendere che sul display la temperatura smetta di lampeggiare.

NOTA: la temperatura “Notte” deve sempre essere inferiore o uguale alla temperatura “Comfort”; per questo motivo la temperatura “Notte” può essere impostata tra 7 °C e la temperatura “Comfort” diminuita di 0,5 °C.

2.6 Modalità Antigelo

Nella modalità “Antigelo” la temperatura è fissata a 7 °C. L’apparecchio attiva automaticamente l’elemento riscaldante quando la temperatura ambiente scende sotto i 7 °C.
Si consiglia di utilizzare questa modalità quando la stanza non viene utilizzata per più giorni.

- Premere il tasto **[Mode]** fino a quando sul display appare l’icona “Antigelo”.

2.7 Modalità Timer 2h

La modalità “Timer 2h” può essere utilizzata per riscaldare rapidamente la stanza o accelerare l’asciugatura delle salviette.
L’elemento riscaldante viene attivato per 2 ore, indipendentemente dalla temperatura impostata (in ogni caso la temperatura massima raggiungibile all’interno della stanza sarà di 32 °C). Al termine delle 2 ore il termostato torna alla modalità precedentemente impostata.

NOTA : Non attivabile se il dispositivo si trova in standby.

a) Da dispositivo in funzione, premere pulsante “mode” fino a visualizzazione dsp “2h”
   - Inizio del countdown 2h:
     - Se scade countdown -> condizione standby
     - Se si desidera uscire/cambiare funzione boost:
       - Tasto “mode” -> modalità operativa sequenzialmente successiva a boost 2h.
       - Tasto “+” -> modalità antecedente all‘attivazione funzione boost 2h
b) Da dispositivo in funzione, pressione per 5 secondi del tasto “+”,
   - Inizio del countdown 2h:
     - Se scade countdown -> condizione standby
     - Se si desidera uscire/cambiare funzione boost:
       - Tasto “mode” -> modalità operativa sequenzialmente successiva a boost 2h.
       - Tasto “+” -> modalità antecedente all‘attivazione funzione boost 2h.

3 FUNZIONI

3.1 Blocco tastiera

È possibile bloccare i pulsanti del dispositivo per evitare modifiche involontarie delle impostazioni.
Premere insieme i tasti **[+]** e **[-]** per 3 secondi per bloccare tutti i pulsanti eccetto il tasto **[On/Stand-by]**.
L'icona chiave-serratura apparirà sul display.
Per sbloccare i tasti premere insieme nuovamente i tasti **[+]** e **[-]** per 3 secondi. L'icona chiave-serratura
Scomparirà dal display.

3.2 Funzione "Rilevamento finestra aperta"

La funzione "rilevazione finestra aperta" permette di rilevare un'apertura della finestra percependo un’improvvisa diminuzione della temperatura nella stanza.
In tal caso, il dispositivo disattiva l'elemento riscaldante fino a quando un aumento della temperatura ambiente rivela che la finestra è stata chiuso. Il funzionamento può essere ripristinato anche manualmente, spegnendo e riaccendendo il radiatore con il tasto ON/Stand-by.

Quando questa funzione è abilitata, l'icona risulta accesa.
Quando il dispositivo rileva che la finestra è potenzialmente aperta, l'icona "Finestra aperta" inizia a lampeggiare.
Quando la funzione è disabilitata, l'icona "Finestra aperta" non viene visualizzata sul display.

3.3 Controllo di avvio adattivo (ASC = Adaptive Starting Control)

Questa funzione accende il radiatore in anticipo rispetto al programma “Crono” (massimo 2 ore prima) per assicurare che la stanza abbia raggiunto la temperatura desiderata al momento dell’ora impostata.

Nota: la funzione richiede almeno un paio di giorni per raggiungere la massima efficienza.

4 IMPOSTAZIONI

Impostazione del dispositivo.
Dalla modalità "Stand-by", premere il tasto **[Mode]** per almeno 3 secondi.
Nella parte inferiore del display verrà visualizzato il messaggio "SEt":

Per selezionare ciò che si desidera modificare:
Premere il tasto **[+]** per selezionare tra: tEd (data e ora), Pro9 (programma settimanale P3) e Funct (funzioni).

4.1 tEd (data e ora):

Premere il tasto **[Mode]** per accedere alla modalità di editing.
Il numero lampeggiante indica il giorno della settimana correntemente selezionato: premere i tasti **[+]/[-]** per impostare il giorno desiderato.
Premere nuovamente il tasto **[Mode]** per confermare il giorno selezionato.
Dopo di che, la procedura per l'immissione del tempo inizia e il display lampeggia l'ora corrente. "Ore": utilizzare i tasti **[+]** e **[-]** per impostare l'ora corretta e confermare il valore selezionato premendo il tasto **[Mode]**.
“Minuti”: stessa procedura per le ore. Confermare il valore selezionato premendo il tasto **[Mode]**.
Al termine della procedura, un doppio bip conferma i dati acquisiti e il termostato ritorna in modalità "Stand-by".

4.2 Pro9 (programma settimanale P3):

Premere il tasto **[Mode]** per accedere alla modalità di editing di P3:
La programmazione inizia dal 00:00 del primo giorno della settimana.

Il display laterale superiore mostra l'ora di impostazione 00 nell'esempio, significa da 00:00 a 01:00.
Premere il tasto **[+]** se si desidera la temperatura “Comfort” per questa ora o premere **[-]** pulsante se si vuole la temperatura “Notte”, quindi mostrare automaticamente 01 che significa da 01:00 a 02:00, scegliere la temperatura come prima. La barra vuota significa temperatura “Notte”, la barra piena significa temperatura “Comfort”.
Dopo aver impostato tutte le 24 ore, premere il tasto **[Mode]** per cambiare il giorno n.2 della settimana, e procedere con la stessa procedura del giorno precedente per l'impostazione di tutti gli altri giorni della settimana (7).
Al termine della procedura, un doppio bip conferma i dati acquisiti e il termostato ritorna in modalità "Stand-by".

4.3 Funct (funzioni):

Per attivare o disattivare "Rilevamento finestra aperta" e ASC (Adaptive Starting Control).
Premere il pulsante **[Mode]** per entrare nell’editing, l’icona di rilevazione finestra aperta lampeggerà: premere il tasto **[+]** se si desidera attivare (On) o premere il tasto **[-]** se si desidera disattivare (OFF);
Premere il pulsante **[Mode]** per entrare nell’editing, ora l’icona ASC lampeggerà: premere il tasto **[+]** se si desidera attivare (On) o premere il tasto **[-]** se si desidera disattivare (OFF);
Premere il pulsante **[Mode]** per confermare alla fine della procedura, un doppio bip conferma i dati acquisiti e il termostato ritorna in modalità "Stand-by".

Nota 1: il dispositivo potrebbe non riuscire a rilevare una finestra aperta ad esempio se il termostato si trova in zona isolata della stanza, lontano da correnti d'aria, vicino ad una fonte di riscaldamento esterna o se la variazione di temperatura nella stanza è troppo lenta.
Nota 2: quando il simbolo ♨ è acceso, l'elemento riscaldante è attivo.
Nota 3: in caso di perdita di alimentazione, le impostazioni della modalità "Crono" (giorno corrente della settimana, orario corrente, programma giornaliero per la settimana) rimangono memorizzati per almeno 5 minuti.
Nota 4:
Attenzione: nel caso in cui si attivi la modalità “Timer 2h” direttamente a partire dallo stato di Stand-by (scritta “S t b” a display) e, al termine delle due ore, l’elettronica risulti bloccata, eseguire la seguente procedura:

1. tenere premuto il tasto **[Mode]** per almeno 1 secondo;
2. rilasciare il tasto **[Mode]** e premere subito dopo il tasto **[ON/Stand-by]**.

Il punto 2 dev’essere eseguito molto velocemente pertanto si consiglia di effettuare più di un tentativo.

INFORMAZIONI PER GLI UTENTI

ai sensi dell'articolo 14 della Direttiva 2012/19/UE del 07/07/2012 sui rifiuti da apparecchiature elettriche ed elettroniche (RAEE)
Il simbolo sopra riportato, presente anche sull' apparecchiatura, indica che essa è stata immessa sul mercato e che deve essere oggetto di raccolta separata nel momento in cui l’utilizzatore decide di disfarsene (inclusi tutti i componenti, i sottoinsiemi e i materiali di consumo che sono parte integrante del prodotto).
Per l’indicazione sui sistemi di raccolta di detti apparecchi vi preghiamo di contattare il rivenditore o altro soggetto inscritto nei vari Registri Nazionali per gli altri paesi dell'Unione Europea. Il rifiuto originato da nucleo domestico (o di origine analoga) può essere conferito a sistemi di raccolta differenziata dei rifiuti urbani.
All' atto dell'acquisto di una nuova apparecchiatura di tipo equivalente è possibile riconsegnare al venditore il vecchio apparecchio. Il rivenditore si farà poi carico di contattare il soggetto responsabile del ritiro dell'apparecchiatura.
L' adeguata raccolta separata dell’apparecchio dismesso e l’avvio alle successive operazioni di trattamento, recupero e smaltimento ambientale compatibile, consente di evitare potenziali effetti negativi sull' ambiente e sulla salute umana, e favorisce il riciclaggio ed il recupero dei materiali componenti.
Lo smaltimento abusivo del prodotto da parte dell'utente comporta l'applicazione delle sanzioni previste dai recepimenti nazionali delle Direttive 2008/98/CE e 2015/1127/UE.

Panneau de commande numérique

IRSAP SPA
45031 Arquà Polesine (RO) Italy
Tel. +39 0425 466611
Web: www.irsap.com
E-mail: support.heat@irsap.com

IR GROUP SARL
19,Chemin de la Plaine 69390 Vourles (France)
Tel. +33 04 28 00 01 67
Web: www.irsap.com –
E-mail: support.heat@irsap.com
----------IRSAP
IBERICA S.L.
Oficina y Almacèn: P.I.CAMI RAL
Leonardo da Vinci,4 08850 Gavà (Barcelona)
Tel. +34 93 633 47 00
Web: www.irsap.com –
E-mail: support.heat@irsap.com

IRSAP INDUSTRIE S.R.L
Sat. Fundatura com. Iclod, str. Clujului nr.1, 407336
Jud. Cluj, România
Tel. +40 (0) 264 263400 - Fax +40 (0) 264 263404
Web: www.irsap.com –
E-mail: support.heat@irsap.comWeb

Cod. 1609M0726

IRSAP

CE

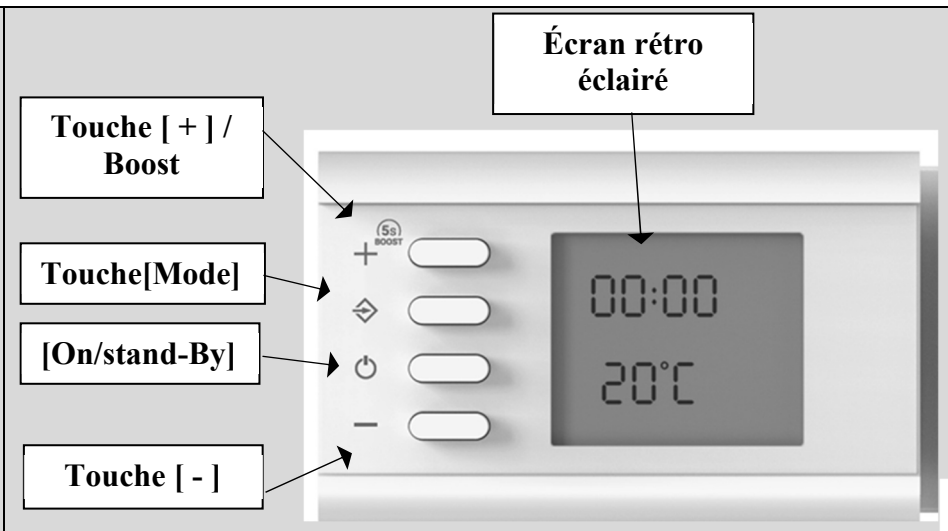

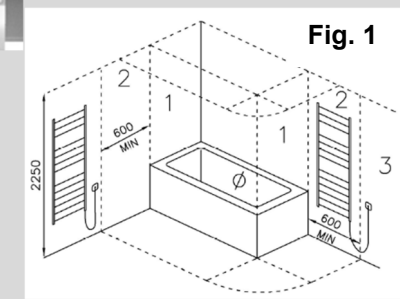

FRANCAISE (FR)

PRECAUTIONS D'UTILISATION.

Le radiateur ne doit être utilisé que pour l'usage décrit dans le manuel. En particulier, les enfants ne doivent pas jouer avec l'appareil.
Ne pas appliquer au sèche-serviettes des accessoires différents de ceux prescrits ou conseillés par le producteur.
Raccorder le sèche-serviettes au réseau électrique seulement après l'avoir fixé au mur.
Les enfants de moins de 3 ans doivent être maintenus à distance, à moins qu'ils ne soient sous une surveillance continue.
Les enfants âgés entre 3 ans et 8 ans doivent uniquement mettre l'appareil en marche ou à l'arrêt, à condition que ce dernier ait été placé ou installé dans une position normale prévue et que ces enfants disposent d'une surveillance ou aient reçu des instructions quant à l'utilisation de l'appareil en toute sécurité et en comprennent bien les dangers potentiels.
Les enfants âgés entre 3 ans et 8 ans ne doivent ni brancher, ni régler ni nettoyer l'appareil, ni réaliser l'entretien de l'utilisateur.
Cet appareil peut être utilisé par des enfants âgés d'au moins 8 ans et par des personnes ayant des capacités physiques, sensorielles ou mentales réduites ou dénuées d'expérience ou de connaissance, s'ils (si elles) sont correctement surveillé(e)s ou si des instructions relatives à l'utilisation de l'appareil en toute sécurité leur ont été données et si les risques encourus ont été appréhendés.
Le nettoyage et l'entretien par l'usager ne doivent pas être effectués par des enfants sans surveillance.

Il est formellement interdit de:

- Alimenter le contrôle de la résistance du chauffage sans avoir auparavant vérifié l'installation correcte du thermostat sur radiateur.
- Couper le câble d'alimentation pour déconnecter l'appareil
- Endommager le câble électrique d'alimentation. Si le câble d'alimentation est endommagé la réparation ou le remplacement de la résistance électrique complète doit être effectuée directement par le fabricant ou par le service d'assistance technique ou bien par une personne qualifiée autorisée par le fabricant, de manière à prévenir tous les risques.

ATTENTION:

- Cet appareil de chauffage n'est pas équipé d'un dispositif de contrôle de la température ambiante. Ne pas utiliser dans de petites pièces lorsqu'elles sont occupées par des personnes incapables de quitter la pièce par elles-mêmes, sauf si elles sont sous surveillance constante.
- PENDANT LE FONCTIONNEMENT, LE SÈCHE-SERVIETTES A DES SURFACES CHAUDES ET CERTAINES PARTIES PEUVENT DEVENIR TRÈS CHAUDES ET PROVOQUER DES BRÛLURES SI ON NE FAIT PAS SUFFISAMMENT ATTENTION. Il faut prêter une attention particulière en présence d'enfants et de personnes vulnérables
- Pendant le fonctionnement il est normal que les deux tuyaux en bas et le premier en haut restent tiedes.
- Sur le seche-serviettes on ne peut faire secher que des tissus laves a l'eau.
- N'utiliser aucun produit corrosif, abrasif ou des solvants pour nettoyer le radiateur seche-serviettes et les parties en plastique de retenue des parties electriques.

INSTALLATION

Le radiateur doit être installé par du personnel qualifié.
Fixer le sèche-serviettes en question à la paroi selon les instructions de montage ci-jointes.
Le montage doit être effectué par une entreprise spécialisée et conformément aux normes en vigueur.
Pour l'installation du radiateur, il est nécessaire d'observer les directives NF C15-100 édition en vigueur.
L'alimentation électrique doit arriver par un interrupteur omnipolaire avec une séparation entre les contacts d'au moins 3 mm.
Les appareils de chauffage placés à poste fixe dans les salles de bain doivent être installés de façon telle que les interrupteurs et d'autres dispositifs de commande ne puissent pas être touchés par une personne dans la baignoire ou la douche (voir fig. B).
L'appareil de chauffage ne doit pas être placé juste en dessous d'une prise de courant.
Au moment du montage du radiateur sèche-serviettes en question, faire particulièrement attention à ne pas endommager le thermostat électronique et le câble électrique de branchement. Il est conseillé d'installer ce sèche-serviettes de manière à ce que le tuyau chauffant le plus bas se trouve au moins à 600 mm du sol pour éviter que les enfants les plus petits puissent se brûler.

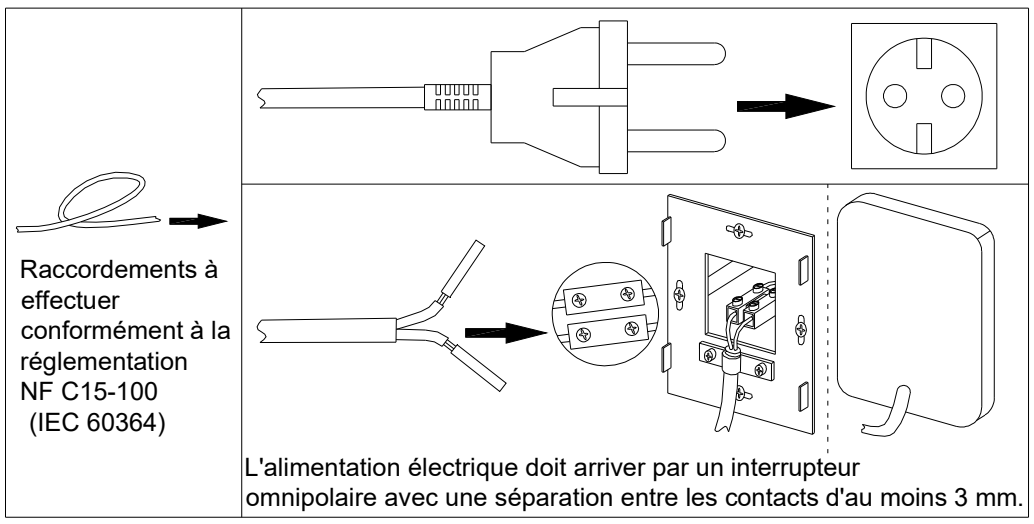

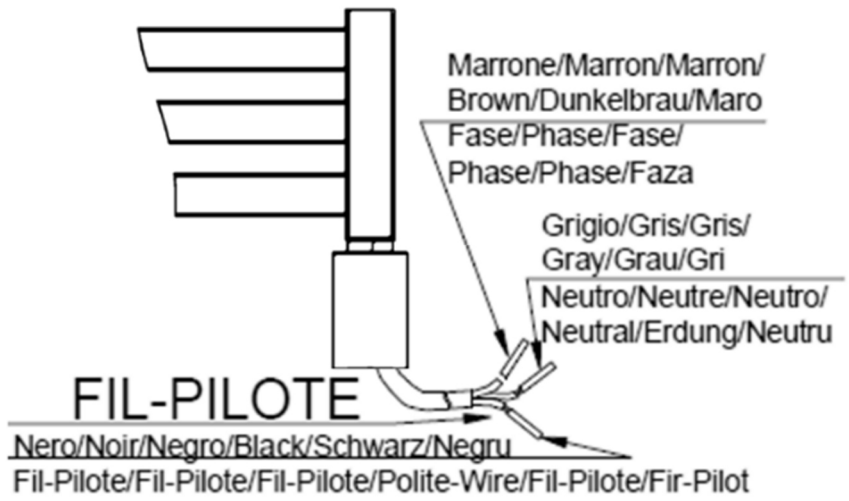

CARACTERISTIQUES TECHNIQUES

Le radiateur Seche-Serviettes en question est un appareil electrique dont les caracteristiques sont les suivantes:
• Tension - alimentation 230V 50Hz, 1ph.
• Isolation Classe II
• Degre de protection IP24 .
• Longueur cable electrique 1200 mm

L'association entre la résistance électrique et le modèle du radiateur permet d'obtenir une température de surface de celui-ci n'excédant pas environ 70 °C.
Le radiateur en question est rempli en usine avec une quantité précise de liquide spécial afin d'optimiser la transmission de la chaleur.
Pour cette raison, en cas de fuite du liquide spécial hors du radiateur, la réparation doit être effectuée exclusivement par l'entreprise fabricante.

CARACTERISTIQUES TECHNIQUES RESISTANCE

Le thermostat peut travailler exclusivement associe a une resistance electrique expressement prevue a cet effet, munie de securites pour limiter les exces de temperature et securiser le systeme en cas de facteurs anormaux (voir Avertissements).

Écran rétro éclairé

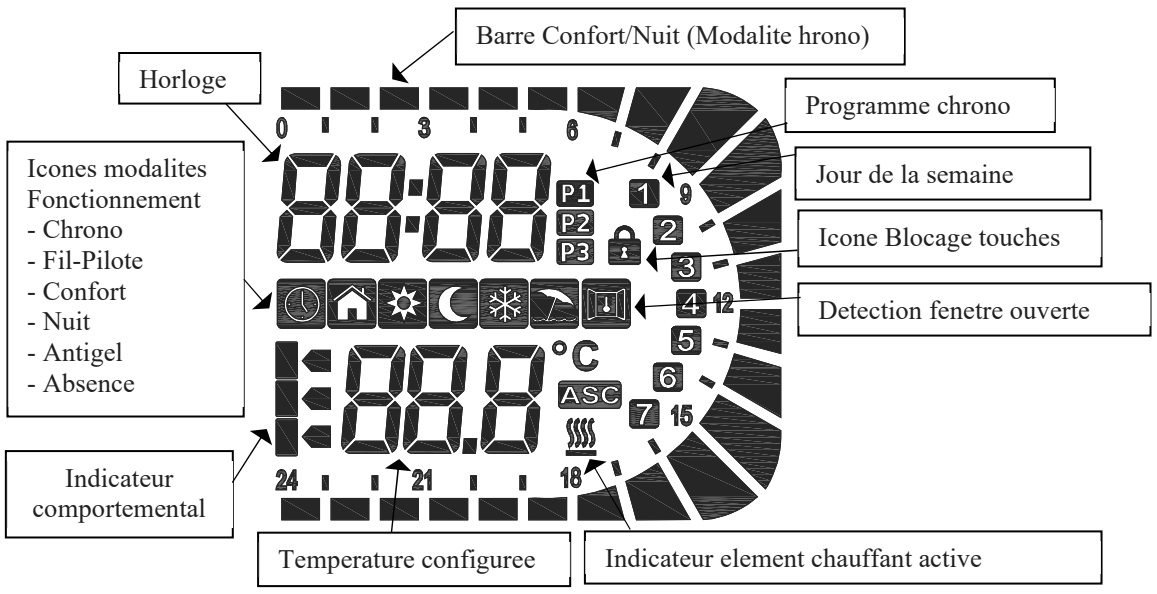

1. ON/Stand-by

Appuyer sur le bouton **[ON/Stand-by]** (fig. 1) pour allumer l'appareil ou activer le mode "Stand-by".
Lorsque l'appareil est actif, la partie inférieure de l'écran affiche l'heure actuelle, tandis que la partie supérieure indique le mode sélectionné et la température. En mode "Stand-by", l'écran affiche l'inscription "Stb", l'heure actuelle et le jour de la semaine.
REMARQUE : Lorsque le dispositif entre en mode "Stand-by" 2 sons de la duree 0.5 secondes sont emis. Lorsqu'on allume le thermostat, 1 bip est emis pendant 1 seconde.

Exemple modalite "Confort"

Exemple modalite "Stand-by"

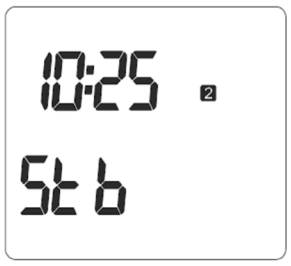

2. MODALITES OPERATIONNELLES POUVANT ETRE CONFIGUREES DEPUIS LE THERMOSTAT

Enfoncer la touche **[Mode]** (fig. 1) pour selectionner la modalite desiree.
Une icone sur l'ecran indiquera la modalite de fonctionnement activee (voir le tableau ci-dessous).

Tableau mode de fonctionnement

						2h BOOST
Chrono	Fil-pilote	Confort	Nuit	Antigel	Absence	Timer 2h

Séquence des modes:
Chrono -> Absence -> Fil-pilote -> Confort -> Nuit -> Antigel -> Timer 2h (Boost)

2.1 Modalite Chrono

Ce mode de fonctionnement permet à l'utilisateur de configurer différentes valeurs de température pour chaque heure de chaque jour de la semaine. Les températures "Confort"/"Nuit" et les intervalles de temps liés peuvent être ainsi programmés.
Pour activer cette fonction, enfoncer la touche [Mode] jusqu'à afficher l'icône "Chrono".
Pour sélectionner la programmation de la semaine préprogrammée P1, P2 ou P3, maintenir enfoncée la touche [Mode] pendant 3 sec.
Programmes préprogrammés :
- **P1** = du jour 1 au jour 5 mode "Confort" de 08:00 à 18:00 et mode "Nuit" nocturne dans les autres périodes ;
- **P2** = du jour 1 au jour 5 mode "Confort" de 06:00 à 09:00 et de 17:00 à 23:00; du jour 6 au jour 7 mode "Confort" de 07:00 à 23:00 et mode "Nuit" nocturne dans les autres périodes;
- **P3** = totalement configurable par le client.

2.2 Modalite Absence

Le mode "Absence" active l'élément chauffant du contrôle électronique quand la température ambiante descend sous une température antigel.
On conseille d'utiliser ce mode quand la pièce n'est pas occupée pendant plusieurs jours.
Enfoncez le bouton **[Mode]** jusqu'à ce que l'icône relatif soit sélectionné et programmées les heures de votre absence.
Une fois passé ce délai le thermostat revient en mode "Confort".

2.3 Modalite Fil-pilote

Dans la modalite “Fil-pilote” l’appareil est commande par une centrale prevue a cet effet qui configure la modalite operationnelle pour tous les thermostats connectes.
L’appareil reconnait aussi le systeme “Fil-pilote” plus avance a six commandes qui permet d’utiliser les fonctions decrites ci-apres :

1. **Stand-by :** eteint l’element chauffant mais le thermostat reste allume ;
2. **Confort :** maintient la temperature “Confort” configuree par l’utilisateur ;
3. **ECO :** maintient la temperature ambiante avec 3,5°C de moins par rapport a la temperature “Confort”;
4. **Antigel :** maintient la temperature ambiante a 7°C ;
5. **Confort-1 :** maintient la temperature ambiante avec 1°C de moins par rapport a la temperature “Confort”;
6. **Comfort-2:** maintient la temperature ambiante avec 2°C de moins par rapport a la temperature “Confort”

Pour activer la fonction “Fil-pilote”:
- Enfoncer la touche **[Mode]** jusqu’a ce que l’icone “Fil-pilote” s’affiche sur l’ecran.
- Configurer la temperature desiree avec les touches **[+/-]** et attendre que la temperature s’arrete de clignoter sur l’ecran.

REMARQUE : si le “Fil-pilote” n’a pas ete installe la modalite de fonctionnement predefinie est la “Confort”. Dans ce cas **ne pas connecter le cable “Fil-pilote” du thermostat au cable de terre jaune/vert et l’isoler**.

2.4 Modalite Confort

La temperature “Confort” correspond a la temperature desiree par l’utilisateur et il s’agit de la temperature utilisee pour les modalites “Chrono”, “Fil-pilote” et “Confort”.
Cette modalite de fonctionnement est destinee a une utilisation normale de l’appareil.

- Enfoncer la touche **[Mode]** jusqu’a ce que l’icone “Confort” s’affiche sur l’ecran ;
- Configurer la temperature desiree avec les touches **[+/-]** et attendre que la temperature s’arrete de clignoter sur l’ecran.

La temperature “Confort” peut etre configuree dans tout l’intervalle (temperature modalite “Nuit” + 0,5 °C) ÷ 30 °C.

2.4 Modalite Nuit

Dans la modalite “Nuit” la temperature configurable est inferieure a la temperature “Confort”. Il est recommande d’utiliser cette modalite pendant la nuit ou lorsque la piece n’est pas utilisee pendant 2 heures ou davantage.
La temperature “Nuit” est utilisee egalement pour la modalite “Chrono”.

- Enfoncer la touche **[Mode]** jusqu’a ce que l’icone “Nuit” s’affiche sur l’ecran;
- Pour modifier la temperature “Nuit” se servir des touches **[+/-]** et attendre que la temperature s’arrete de clignoter sur l’ecran.

REMARQUE : la temperature “Nuit” doit toujours etre inferieure ou egale a la temperature “Confort”; pour cette raison la temperature “Nuit” peut etre configuree entre 7°C et la temperature “Confort” diminuee de 0,5°C.

2.6 Modalite Antigel

Dans la modalite “Antigel” la temperature est fixee a 7°C. L’appareil active automatiquement l’element chauffant lorsque la temperature ambiante descend en dessous de 7°C.
Il est recommande d’utiliser cette modalite lorsque la piece n’est pas utilisee pendant plusieurs jours.

- Enfoncer la touche **[Mode]** jusqu’a ce que l’icone “Antigel” s’affiche sur l’ecran.

2.7 Mode Minuterie 2h (Timer 2h)

Le mode « Minuterie 2h » peut être utilisé pour chauffer rapidement la pièce ou accélérer le séchage des serviettes.
L’élément chauffant reste actif pendant 2 heures, quelle que soit la température définie (dans tous les cas, la température maximale pouvant être atteinte à l’intérieur de la pièce sera de 32°C). Au bout de 2 heures, le thermostat revient au mode précédemment défini.

REMARQUE : Non activable si le dispositif est en veille.

a) Avec le dispositif en marche, appuyer sur le bouton « mode » jusqu’à l’affichage de dsp «2h»
   - Début du compte à rebours 2h:
     - Si le compte à rebours se termine→ état de veille
     - Pour quitter/modifier la fonction boost
       - Touche **[Mode]** → mode de fonctionnement en séquence après boost 2h.
       - Touche **[+]** → mode précédant l’activation de la fonction boost 2h.

b) Avec le dispositif en marche, pression pendant 5 secondes sur la touche **[+]**
   - Début du compte à rebours 2h:
     - Si le compte à rebours se termine → état de veille
     - Pour quitter/modifier la fonction boost:
       - Touche **[Mode]** → mode de fonctionnement en séquence après boost 2h.
       - Touche **[+]** → mode précédant l’activation de la fonction boost 2h;

3 FONCTIONS

3.1 Blocage clavier

Il est possible de bloquer les boutons du dispositif pour eviter des modifications involontaires des programmations.
Enfoncer ensemble les touches **[+]** et **[-]** pendant 3 secondes pour bloquer tous les boutons exceptee la touche **[On/Stand-by].**
L'icone cle-serrure apparaitra sur l'ecran.
Pour debloquer les touches enfoncer de nouveau ensemble les touches **[+]** et **[-]** pendant 3 secondes. L'icone cle-serrure disparaitra de l'ecran.

3.2 Fonction "Detection fenetre ouverte"

La fonction "detection fenetre ouverte" permet de detecter une ouverture de la fenetre en percevant une diminution subite de la temperature dans la piece.
Dans ce cas, le dispositif désactive l'élément chauffant jusqu'à ce qu'une augmentation de la température ambiante indique que la fenêtre a été fermée. Il est également possible de le remettre en marche manuellement en l'éteignant puis en le rallumant à l'aide du bouton ON/Stand-by.

Quand cette fonction est habilitee, l'icone s'avere allumee.
Lorsque le dispositif releve que la fenetre est potentiellement ouverte, l’icone “Fenetre ouverte” commence a clignoter.
Lorsque la fonction est desactivee, l’icone “Fenetre ouverte” ne s’affiche plus sur l’ecran.

3.3 Controle de mise en route adaptative (ASC = Adaptive Starting Control)

Cette fonction allume le radiateur en avance par rapport au programme “Chrono” (au maximum 2 heures avant) pour assurer que la piece ait atteint la temperature desiree au moment de l'heure programmee.

Note: la fonction demande au moins deux jours pour atteindre l'efficacite maximale.

4 PROGRAMMATIONS

Programmation du dispositif.
Depuis le mode "Stand-by", enfoncer la touche **[Mode]** pendant au moins 3 secondes.
Dans la partie inferieure de l'ecran sera affiche le message "SEt":

Pour selectionner ce que l'on desire modifier :
Enfoncer la touche **[+]** pour selectionner parmi : tEd (date et heure), Pro9 (programme hebdomadaire P3) et Funct (fonctions).

4.1 tEd (date et heure):

Enfoncer la touche **[Mode]** pour acceder au mode edition.
Le nombre clignotant indique le jour de la semaine couramment selectionne : enfoncer les touches **[+]/[-]** pour programmer le jour desire .
Enfoncer de nouveau la touche **[Mode]** pour confirmer le jour selectionne.
Apres quoi, la procedure pour l'insertion du delai debute et a l'ecran l'heure en cours clignote. "Heures": utiliser les touches **[+]** et **[-]** pour programmer l'heure correcte et confirmer la valeur selectionnee en enfoncant la touche **[Mode].**
“Minutes”: meme procedure pour les heures. Confirmer la valeur selectionnee en enfoncant la touche **[Mode].**
A la fin de la procedure, un double bip confirme les donnees acquises et le thermostat retourne en mode "Stand-by".

4.2 Pro9 (programme hebdomadaire P3):

Enfoncer la touche **[Mode]** pour acceder au mode edition de P3:
La programmation debute a partir de 00:00 le premier jour de la semaine.

L'ecran lateral superieur montre l'heure de programmation 00 dans l'exemple, cela signifie de 00:00 a 01:00.
Enfoncer la touche **[+]** si on desire la temperature “Confort” pour cette heure ou enfoncer la touche **[-]** si on veut la temperature “Nuit”, puis montrer automatiquement 01 qui signifie de 01:00 a 02:00, choisir la temperature comme avant. La barre vide signifie temperature “Nuit”, la barre pleine signifie temperature “Confort”.
Apres avoir programme toutes les 24 heures, enfoncer la touche **[Mode]** pour changer le jour 2 de la semaine, et proceder avec la meme procedure que le jour precedent pour la programmation de tous les autres jours de la semaine (7).
A la fin de la procedure, un double bip confirme les donnees acquises et le thermostat retourne en mode "Stand-by".

4.3 Funct (fonctions):

Pour activer ou desactiver "Detection fenetre ouverte" et ASC (Adaptive Starting Control).
Enfoncer le bouton **[Mode]** pour entrer dans l’edition, l’icone de detection de fenetre ouverte clignotera : enfoncer la touche **[+]** si on desire activer (On) ou enfoncer la touche **[-]** si on desire desactiver (OFF);
Enfoncer la touche **[Mode]** pour entrer dans l'edition, alors l’icone ASC clignotera : enfoncer la touche [+] si on desire activer (On) ou enfoncer la touche **[-]** si on desire desactiver (OFF);
Enfoncer la touche **[Mode]** pour confirmer a la fin de la procedure, un double bip confirme les donnees acquises et le thermostat retourne en mode "Stand-by".

Note 1: il existe la possibilite que le dispositif ne detecte pas une fenetre ouverte si, par exemple, le thermostat se trouve dans une zone isolee de la piece, loin des courants d’air, pres d’une source de chaleur ou si la variation de temperature dans la chambre est trop lente.
Note 2: quand le symbole ♨ est allume, l'element chauffant est actif.
Note 3: en cas de perte d'alimentation, les programmations du mode "Chrono" (jour courant de la semaine, horaire courant, programme quotidien pour la semaine) restent memorises pendant au moins 5 minutes.
Note 4:
Attention: en cas d’activation du mode “Timer 2h” directement a partir de l’etat de Stand-by (indique ≪ S t b ≫ sur l’ecran), si l’electronique se Bloque au bout des 2 heures, proceder ainsi :

3. Appuyer sur la touche [Mode] pendant 1 seconde au moins ;
4. Relacher la touche **[Mode]** et appuyer tout de suite apres sur la touche **[ON/Stand-by]**.

Le point n° 2 doit etre effectue tres rapidement, par consequent il est conseille d’effectuer plusieurs tentatives.

INFORMATIONS DESTINEES AUX UTILISATEURS

Aux termes de l’article 14 de la Directive 2012/19/UE du 07/07/2012 relative aux déchets d’équipements électriques et électroniques (DEEE) :

c) Le symbole reporte ci-dessus qui se trouve sur l’appareillage, indique que celui-ci a ete mis sur le marche et qu’il doit etre elimine selon les indications de la collecte separee des dechets au moment ou l’utilisateur decide de l’eliminer (y compris tous les composants, les sous-ensembles et les materiaux de consommation qui font partie integrante du produit).
d) Pour avoir des indications sur les systemes de collecte de ces appareils nous vous demandons de bien vouloir contacter le revendeur ou tout autre sujet inscrit dans les differents Registres Nationaux pour les autres pays de l’Union Europeenne. Le dechet dont l’origine vient du foyer domestique (ou d’origine similaire) peut etre elimine avec les systemes de collecte separee des dechets urbains.
e) Au moment de l’achat d’un nouvel appareillage de type equivalent il est possible de remettre l’ancien appareil au vendeur. C’est le revendeur qui se chargera de contacter le sujet responsable du retrait de l’appareillage.
f) La collecte separee appropriee des dechets produits par l’appareil elimine et la mise en oeuvre des operations de traitement, recuperation et elimination environnementale compatible, permet d’eviter tout effet negatif potentiel sur l’environnement et la sante humaine et favorise le recyclage et la recuperation des materiaux qui le composent.

L’élimination abusive du produit de la part de l’utilisateur comporte l'application des sanctions prevues par les transpositions nationales des Directives 2008/98/CE et 2015/1127/UE.

Panel de control panel

IRSAP SPA
45031 Arquà Polesine (RO) Italy
Tel. +39 0425 466611
Web: www.irsap.com
E-mail: support.heat@irsap.com

IR GROUP SARL
19,Chemin de la Plaine 69390 Vourles (France)
Tel. +33 04 28 00 01 67
Web: www.irsap.com –
E-mail: support.heat@irsap.com
----------IRSAP
IBERICA S.L.
Oficina y Almacèn: P.I.CAMI RAL
Leonardo da Vinci,4 08850 Gavà (Barcelona)
Tel. +34 93 633 47 00
Web: www.irsap.com –
E-mail: support.heat@irsap.com

IRSAP INDUSTRIE S.R.L
Sat. Fundatura com. Iclod, str. Clujului nr.1, 407336
Jud. Cluj, România
Tel. +40 (0) 264 263400 - Fax +40 (0) 264 263404
Web: www.irsap.com –
E-mail: support.heat@irsap.comWeb

Cod. 1609M0726

IRSAP

CE

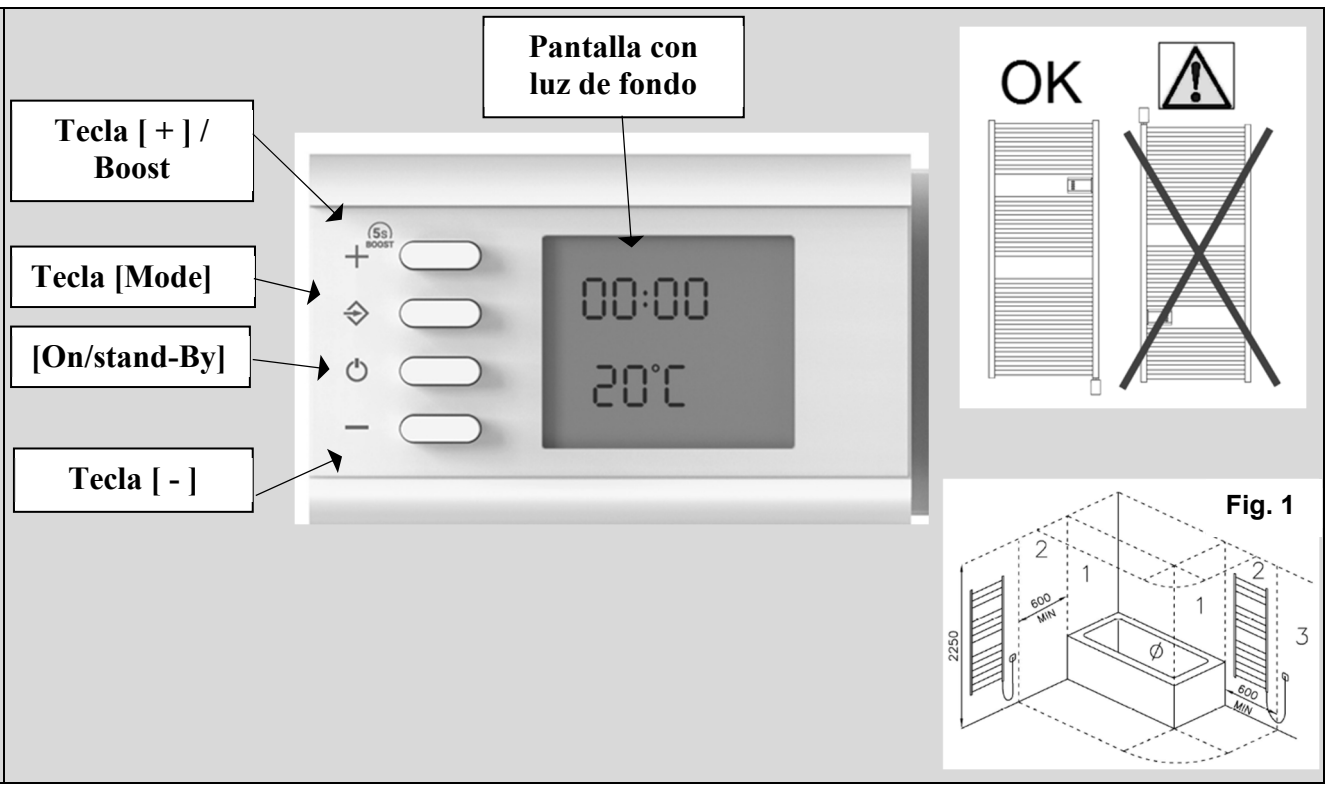

ESPANOL (ES)

ADVERTENCIA DE USO

El radiador toallero debe utilizarse únicamente para el uso descrito en el manual. Los niños no deben jugar con el aparato.
No aplicar al radiador toallero accesorios que no sean los indicados o aconsejados por el fabricante.
Conectar el radiador toallero a la red eléctrica solo después de haberlo fijado a la pared.
Los ninos menores de 3 anos de edad deberian ser mantenidos a distancia si no esta vigilados constantemente.
Los niños de edades comprendidas entre los 3 y los 8 años deben únicamente poder encender/apagar el aparato a condición de que se encuentre o esté instalado en su posición de funcionamiento normal y que los niños esté vigilados o reciban instrucciones sobre el uso del aparato en modo seguro y comprendan sus peligros. Los ninos de edades comprendidas entre los 3 y los 8 anos no deben enchufar la clavija, ajustar o limpiar el aparato ni efectuar el mantenimiento a cargo del usuario.
El aparato puede ser utilizado por ninos no menores de 8 anos edad y por personas con capacidades fisicas, sensoriales o mentales reducidas o carentes de la experiencia y los conocimientos necesarios, bajo vigilancia o bien despues de haber sido debidamente instruidos sobre el uso seguro del aparato y hayan comprendido los peligros inherentes al mismo. La limpieza y el mantenimiento no debe ser realizada por ninos sin vigilancia.

Esta terminantemente prohibido:

- Cortar el cable de alimentacion para desconectar el aparato.
- Dañar el cable eléctrico de alimentación. En caso de que el cable de alimentacion se dane, la reparacion o la sustitucion de la resistencia electrica completa debera ser efectuada directamente por el fabricante o por el servicio de asistencia tecnica o por una persona cualificada autorizada por el fabricante, de forma de prevenir cualquier riesgo.

ATENCION:

- Este aparato de calefacción no está equipado con un dispositivo de control de la temperatura ambiente. No utilizar en habitaciones pequeñas cuando estén ocupadas por personas incapaces de abandonar la estancia por sí solas, a menos que estén bajo supervisión constante.
- **DURANTE EL FUNCIONAMIENTO, LAS SUPERFICIES EL RADIADOR TOALLERO ESTAN CALIENTES Y ALGUNAS DE SUS PARTES PUEDEN ALCANZAR TEMPERATURAS MUY ELEVADAS Y PROVOCAR QUEMADURAS SI NO SE PRESTA PARTICULAR ATENCION.** Se debe tener una especial atencion en presencia de menores o personas vulnerables.
- Durante el funcionamiento es normal que los dos últimos tubos inferiores y el primero superior permanezcan templados.
- En el radiador toallero pueden secarse unicamente tejidos lavados con agua.
- No utilizar productos corrosivos, abrasivos o solventes para la limpieza del radiador toallero y de las partes de plastico que contienen las piezas electricas.

MONTAJE

El radiador debe instalarlo personal cualificado.
Sujetar a la pared el radiador “Toallero” de referencia segun las instrucciones de montaje.
El montaje debera efectuarse por una empresa especializada respectando las normas vigentes.
La instalacion del radiador debe ser segun la normativa UNE-HD 60364-7-701 edicion en vigor.
L’alimentacion electrica debe llegar atraves de un inter ruptor de corte omnipolar con separacion entre los contactos de almenos 3 mm.
En caso de instalacion en el bano o ducha, el aparato debe ser instalado de modo que el interruptor y otros mandos no esten al alcance de la persona que este usando el bano o la ducha. (vease Fig. 1).
El radiador no debe ser instalado inmediatamente debajo de la toma fija de corriente.
Al fijar el toallero calefactable a la pared, prestar especial atención a no dañar el cable eléctrico de conexión.
Se recomienda instalar este radiador toallero de manera que el tubo inferior se encuentre al menos a 600 mm del suelo, para evitar riesgos de quemaduras en niños pequeños.

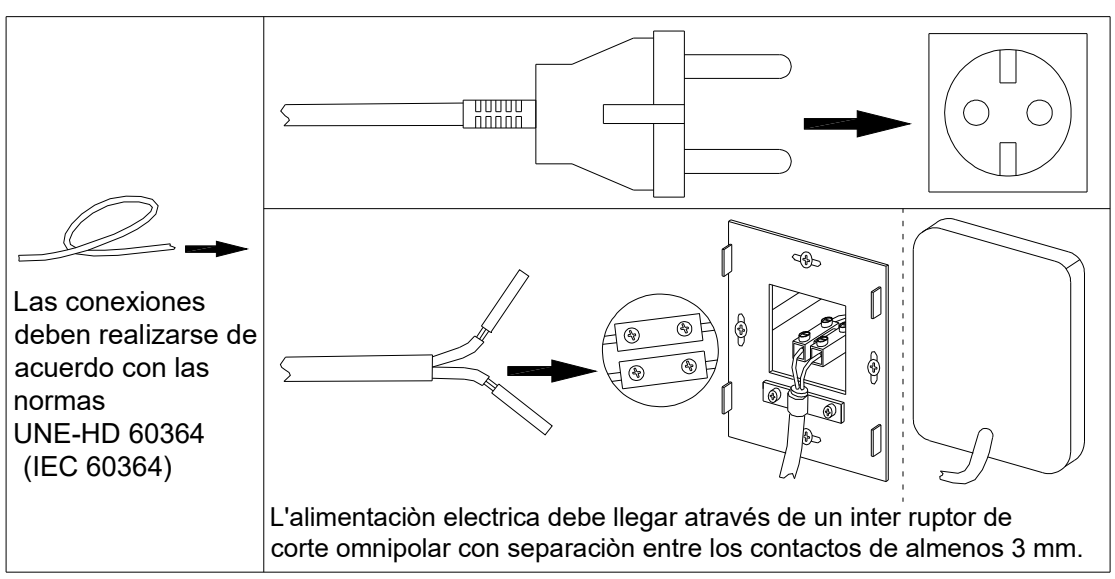

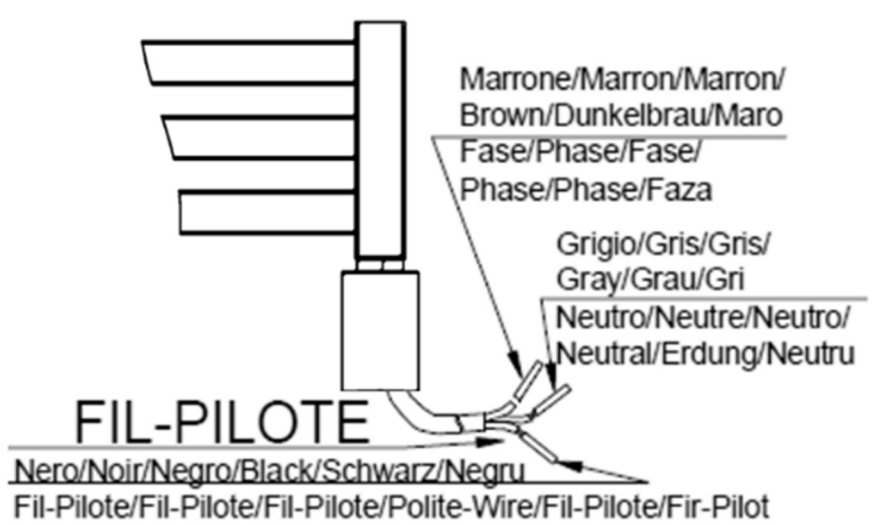

CARACTERISTICAS TECNICAS

El radiador toallero en cuestion es un equipo electrico con las siguientes caracteristicas:

- Tensión de alimentación: **230 V – 50 Hz – 1 Ph**
- Aislamiento: **Clase II**
- Grado de protección: **IP24**
- Cable electrico largo: **1200 mm**

La relacion entre resistencia electrica y el modelo de radiador, permite que este tenga una temperatura superficial no superior a 70°C. aproximadamente. El radiador se carga en fábrica con una cantidad exacta de un líquido especial para optimizar la transmisión del calor.
Por este motivo, todas las reparaciones e intervenciones sobre el radiador deberan ser realizadas por personal utorizado.

CARACTERISTICAS TECNICAS DE RESISTENCIA

El termostato puede trabajar unicamente combinado con una resistencia electrica predispuesta expresamente, dotada de dispositivos de seguridad para limitar excesos de temperatura, de modo que el sistema resulte seguro en caso de presencia de factores anomalos (ver Advertencias).

Pantalla con luz de fondo

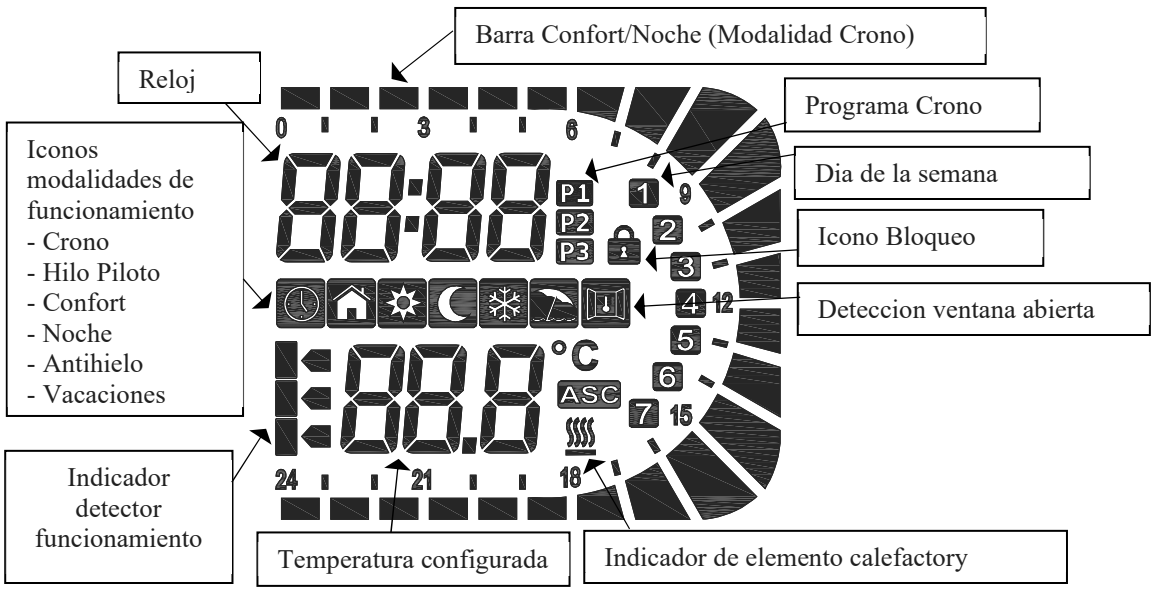

1. ON/Stand-by

Pulsar la tecla **[ON/Stand-by]** para encender el equipo o para activar la modalidad “Stand-by”.
Cuando esta activado, la parte inferior de la pantalla muestra la hora actual, mientras que en la parte superior se visualizan la modalidad configurada y la temperatura. Durante el “Stand-by” (modo de espera), en la pantalla se visualizan la indicacion “Stb”, la hora actual y el dia de la semana.
NOTA: Cuando el dispositivo entra en modalidad “Stand-by” se emiten dos sonidos de medio segundo de duracion. Cuando el termostato se enciende, se emite 1 bip durante 1 segundo.

Ejemplo de modalidad “Confort”

Ejemplo de modalidad “Stand-by”

2. MODALIDADES DE FUNCIONAMIENTO CONFIGURABLES MEDIANTE TERMOSTATO

Pulsar la tecla [Mode] (fig. 1) para seleccionar la modalidad deseada.
Un icono presente en la pantalla indicara la modalidad de funcionamiento activada (ver la siguiente tabla).

Table of operating modes

						2h BOOST
Crono	Hilo Piloto	Confort	Noche	Antihielo	Vacaciones	Temporizador 2h

Secuencia de las modalidades de funcionamiento:
Crono -> Vacaciones -> Hilo Piloto -> Confort -> Noche -> Antihielo -> Temporizador 2h

2.1 Modalidad Crono

Este modo de funcionamiento permite al usuario configurar valores diferentes de temperatura para cada hora de cada dia de la semana. Las temperaturas “Confort” y “Noche”, asi como los correspondientes intervalos de tiempo, se pueden por consiguiente programar.
Para activar esta funcion, pulsar la tecla **[Mode]** hasta que aparezca el icono “Crono”.
Para seleccionar la programacion de la semana ya configurada P1, P2 o P3, mantener presionada la tecla **[Mode]** durante 3 seg.
Programas ya configurados:

- **P1** = del dia 1 al dia 5 en modalidad “Confort” de las 08:00 a las 18:00 y en modalidad nocturna “Noche” en los demas periodos;
- **P2** = del dia 1 al dia 5 modalidad “Confort” de las 06:00 a las 09:00 y de las 17:00 a las 23:00; del dia 6 al dia 7 modalidad “Confort” de las 07:00 a las 23:00 y modalidad nocturna “Noche” en los demas periodos;
- **P3** = totalmente configurable por el cliente.

2.2 Modalidad Vacaciones

La modalidad “Vacaciones” activa el elemento calefactor del control electronico cuando la temperatura ambiente desciende por debajo de una temperatura antihielo
Se aconseja utilizar este modalidad cuando la habitacion no se ocupara a lo largo de varios dias.
Pulsar la tecla **[Mode]** hasta seleccionar el correspondiente icono y programar las horas que se permanecera de vacaciones.
Transcurrido este tiempo, el termostato volvera a la modalidad “Confort”.

2.3 Modalidad Hilo piloto

En la modalidad “Hilo piloto” el aparato es controlado por una centralita especifica que configura la modalidad de funcionamiento para todos los termostatos conectados.

El aparato tambien reconoce el sistema “Hilo piloto” mas avanzado de seis ordenes, que permite utilizar las funciones descritas a continuacion:

1. **Stand-by:** apaga el elemento calefactor pero el termostato permanece encendido.
2. **Confort:** mantiene la temperatura “Confort” configurada por el usuario;
3. **ECO:** mantiene la temperatura ambiente inferior en 3,5°C con respecto a la temperatura “Confort”;
4. **Antihielo:** mantiene la temperatura ambiente a 7°C;
5. **Confort-1:** mantiene la temperatura ambiente inferior en 1°C con respecto a la temperatura “Confort”;
6. **Confort-2:** mantiene la temperatura ambiente inferior en 2°C con respecto a la temperatura “Confort”.

Para activar la funcion “Hilo piloto”:

- Mantener pulsada la tecla **[Mode]** hasta que en la pantalla aparezca el icono “Hilo piloto”.
- Configurar la temperatura deseada mediante las teclas **[+/-]** y esperar a que en la pantalla la temperatura cese de parpadear.

NOTA: si en el equipo no esta instalado el “Hilo piloto” la modalidad de funcionamiento predeterminada es la “Confort”. En tal caso, **no conectar el cable “Hilo piloto” del termostato al cable de tierra amarillo/verde y aislarlo.**

2.4 Modalidad Confort

La temperatura “Confort” corresponde a la temperatura deseada por el usuario y es la temperatura utilizada para las modalidades “Crono”, “Hilo-piloto” y “Confort”.
Esta modalidad de funcionamiento esta destinada al uso normal del aparato.

- Mantener pulsada la tecla **[Mode]** hasta que en la pantalla aparezca el icono “Confort”.
- Configurar la temperatura deseada mediante las teclas **[+/-]** y esperar a que en la pantalla la temperatura cese de parpadear.

La temperatura “Confort” puede ser configurada en todo el intervalo, esto es, entre (temperatura modalidad “Noche” + 0,5°C) y 30 °C.

2.5 Modalidad Noche

En la modalidad “Noche” la temperatura configurable es inferior con respecto a la temperatura “Confort”. Se aconseja utilizar esta modalidad durante la noche o cuando la habitacion no es utilizada por 2 o mas horas.
La temperatura “Noche” se usa tambien para la modalidad “Crono”.

- Mantener pulsada la tecla **[Mode]** hasta que en la pantalla aparezca el icono “Noche”;
- Para modificar la temperatura “Noche” utilizar las teclas **[+/-]** y esperar a que en la pantalla la temperatura cese de parpadear.

NOTA: la temperatura “Noche” debe ser siempre inferior o igual a la temperatura “Confort”; por este motivo la temperatura “Noche” puede ser configurada entre 7°C y la temperatura “Confort” disminuida en 0,5 °C.

2.6 Modalidad Antihielo

En la modalidad “Antihielo” la temperatura esta fijada en 7°C. El aparato activa automaticamente el elemento calefactor cuando la temperatura ambiente desciende por debajo de los 7°C.
Se aconseja utilizar esta modalidad cuando no se utilice la habitacion por varios dias.

- Mantener pulsada la tecla **[Mode]** hasta que en la pantalla aparezca el icono “Antihielo”.

2.7 Modo temporizador 2h

El modo “Temporizador 2h” se puede utilizar para calentar rápidamente la habitación o acelerar el secado de las toallitas.
El elemento calefactor se activa durante 2 horas, independientemente de la temperatura establecida (en cualquier caso, la temperatura máxima alcanzable dentro de la habitación será de 32°C). Al final de las 2 horas, el termostato vuelve al modo configurado anteriormente.

NOTA: No se puede activar si el dispositivo está en modo de espera.

a) Desde el dispositivo en funcionamiento, pulse “mode” hasta la visualización dsp “2h”
- Inicio de la cuenta regresiva 2h:
  - Si expira la cuenta regresiva → condición de espera
  - Si se desea salir/cambiar la función boost:
    - Tecla [Mode] → modo operativo secuencialmente posterior a boost 2h.
    - Tecla **[+]** → modo anterior a la activación función boost 2h.

b) Desde el dispositivo en funcionamiento, pulse durante 5 segundos la tecla **[+]**
- Inicio de la cuenta regresiva 2h:
  - Si expira la cuenta regresiva → condición de espera
  - Si se desea salir/cambiar la función boost:
    - Tecla **[Mode]** → modo operativo secuencialmente posterior a boost 2h.
    - Tecla **[+]** → modo anterior a la activación función boost 2h.

3 FUNCIONES

3.1 Bloqueo del teclado

Es posible bloquear los pulsadores del dispositivo para evitar modificaciones accidentales de la programacion.
Presionar a la vez las teclas **[+]** y **[-]** durante 3 segundos para bloquear todos los pulsadores excepto la tecla **[On/Stand-by]**.
El icono llave-cerradura aparecera en pantalla.
Para desbloquear las teclas, presionar de nuevo a la vez las teclas **[+]** y **[-]** por 3 segundos. El icono llave-cerradura desaparecera de la pantalla.

3.2 Funcion “Deteccion ventana abierta"

La funcion “deteccion ventana abierta” permite detectar la apertura de una ventana al percibirse una imprevista disminucion de la temperatura en la habitacion.
En este caso, el dispositivo desactiva el elemento calefactor hasta que un aumento de la temperatura ambiente denota que la ventana ha sido cerrada. El funcionamiento también se puede restablecer manualmente apagando y volviendo a encender el radiador con el botón de On/Stand-by.

Cuando esta funcion esta habilitada, el icono resulta encendido.
Cuando el dispositivo detecta que la ventana esta potencialmente abierta, el icono “Ventana abierta” comienza a parpadear.
Cuando la funcion esta desactivada, el icono “Ventana abierta” no es mostrado en la pantalla.

3.3 Control de puesta en marcha adaptable (ASC = Adaptive Starting Control)

Esta función enciende el radiador antes respecto al programa “Crono” (maximo 2 horas antes) para asegurar que la habitacion haya alcanzado la temperatura deseada cuando llegue la hora programada.

Nota: la funcion requiere como minimo un par de dias para alcanzar la maxima eficiencia.

4 PROGRAMACION

Programacion del dispositivo.
Estando en la modalidad “Stand-by”, presionar la tecla **[Mode]** un minimo de 3 segundos.
En la parte inferior de la pantalla aparecera el mensaje "SEt":

Para seleccionar lo que se desea modificar:
Presionar la tecla **[+]** para seleccionar entre: tEd (fecha y hora), Pro9 (programa semanal P3) y Funct (funciones).

4.1 tEd (fecha y hora):

Presionar la tecla **[Mode]** para acceder al modo de edicion.
El numero intermitente indica el dia de la semana seleccionado en ese momento: presionar las teclas **[+]/[-]** para acceder al dia que se desea programar.
Presionar de nuevo la tecla **[Mode]** para confirmar el dia seleccionado.
A continuacion, empieza el procedimiento para la introduccion del tiempo y en pantalla la hora actual aparece intermitente. ≪Horas≫: utilizar las teclas **[+]** y **[-]** para programar la hora correcta y confirmar el valor seleccionado presionando la tecla **[Mode].**
≪Minutos≫: seguir el mismo procedimientos utilizado para las horas. Confirmar el valor seleccionado presionando la tecla **[Mode].**
Al terminar el procedimiento, un doble bip confirma la adquisicion de los datos y el termostato vuelve al modo "Stand-by".

4.2 Pro9 (programa semanal P3):

Presionar la tecla **[Mode]** para acceder al modo de edicion de P3:
La programacion empieza a las 00:00 del primer dia de la semana.

La pantalla lateral superior muestra la hora programada, 00 en el ejemplo, significa desde las 00:00 hasta la 01:00.
Presionar la tecla **[+]** si se desea la temperatura de “Confort” para esta hora o presionar la tecla **[-]** si se desea la temperatura de “Noche”; seguidamente aparece en automatico 01 que significa desde la 01:00 hasta las 02:00, seleccionar la temperatura como antes. La barra vacia significa temperatura “Noche”, la barra llena significa temperatura “Confort”.
Despues de haber programado las 24 horas, presionar la tecla **[Mode]** para pasar al dia no 2 de la semana y proceder de la misma manera que para el dia anterior para la programacion de todos los demas dias de la semana (7).
Al terminar el procedimiento, un doble bip confirma la adquisicion de los datos y el termostato vuelve al modo "Stand-by".

4.3 Funct (funciones):

Para activar o desactivar los controles “Deteccion ventana abierta” y ASC (Control de puesta en marcha adaptable).
Presionar la tecla **[Mode]** para entrar en edicion, el icono de deteccion ventana abierta se pondra intermitente: presionar la tecla **[+]** si se desea activar (ON) el control o presionar la tecla **[-]** si se desea desactivar (OFF) el control;
Presionar la tecla **[Mode]** para entrar en edicion, ahora el icono ASC estara intermitente: presionar la tecla **[+]** si se desea activar (ON) el control o presionar la tecla **[-]** si se desea desactivar (OFF) el control;
Presionar la tecla **[Mode]** para confirmar el final del procedimiento, un doble bip confirma la adquisicion de los datos y el termostato vuelve al modo "Stand-by".

Nota 1: el dispositivo podria no lograr detectar una ventana abierta si, por ejemplo, el termostato se encontrase en una zona aislada de la habitacion, lejos de corrientes de aire, cerca de otra fuente de calor o si la variacion de la temperatura en el cuarto fuese demasiado lenta.
Nota 2: cuando el simbolo esta encendido, el elemento calefactor esta activo.
Nota 3: ien caso de perdida de alimentacion, las programaciones de la modalidad “Crono” (dia actual de la semana, horario actual, programa diario para la semana) permanecen en memoria como minimo 5 minutos.
Nota 4:
Atencion: n el caso de que se active la modalidad “Boost 2h” directamente desde la posicion de Stand-by (escrita “Stb” en el display), tras las dos horas de funcionamiento. La electronica se bloqueara y debera seguir el siguiente proceso para desbloquearla:

1. Mantener pulsado el boton **[Mode]** durante 1 segundo;
2. Soltar el boton **[Mode]** e inmediatamente pulsar el boton **[ON / Stand-by]**.

El punto 2 se debe realizar en el espacio de tiempo menor posible por lo que es posible que la operacion se deba repetir hasta desbloquear la electronica.

INFORMACIONES PARA LOS USUARIOS

en conformidad con el articulo 14 de la Directiva 2012/19/UE del 07/07/2012 sobre residuos de aparatos electricos y electronicos:

- El símbolo mostrado arriba, presente también en el equipo, indica que ha sido colocado en el mercado y que, cuando el usuario decida deshacerse de él, debe desecharse en recogida separada de residuos (incluidos todos los componentes, subensambles y materiales de consumo que forman parte integral del producto).
- Para obtener información sobre los sistemas de recogida de estos aparatos, contacte con la empresa o con otro sujeto inscrito en los distintos registros nacionales de otros países de la Unión Europea. Los residuos generados en el hogar (o de origen similar) pueden entregarse a sistemas de recogida separada de residuos urbanos.
- Al comprar un aparato nuevo del mismo tipo, es posible entregar el equipo viejo al vendedor. El vendedor se pondrá en contacto con el sujeto encargado de la recogida del equipo.
- La recogida separada adecuada del equipo desechado y las posteriores operaciones de procesamiento, recuperación y eliminación respetuosa con el medio ambiente permiten evitar efectos negativos sobre el medio ambiente y la salud humana, favoreciendo el reciclaje y recuperación de los materiales componentes.

La eliminación no autorizada del producto por parte del usuario conlleva la aplicación de sanciones contempladas en la normativa nacional de las Directivas 2008/98/CE y 2015/1127/UE.

Digital control panel

IRSAP SPA
45031 Arquà Polesine (RO) Italy
Tel. +39 0425 466611
Web: www.irsap.com
E-mail: support.heat@irsap.com

IR GROUP SARL
19,Chemin de la Plaine 69390 Vourles (France)
Tel. +33 04 28 00 01 67
Web: www.irsap.com –
E-mail: support.heat@irsap.com
----------IRSAP
IBERICA S.L.
Oficina y Almacèn: P.I.CAMI RAL
Leonardo da Vinci,4 08850 Gavà (Barcelona)
Tel. +34 93 633 47 00
Web: www.irsap.com –
E-mail: support.heat@irsap.com

IRSAP INDUSTRIE S.R.L
Sat. Fundatura com. Iclod, str. Clujului nr.1, 407336
Jud. Cluj, România
Tel. +40 (0) 264 263400 - Fax +40 (0) 264 263404
Web: www.irsap.com –
E-mail: support.heat@irsap.comWeb

Cod. 1609M0726

IRSAP

CE

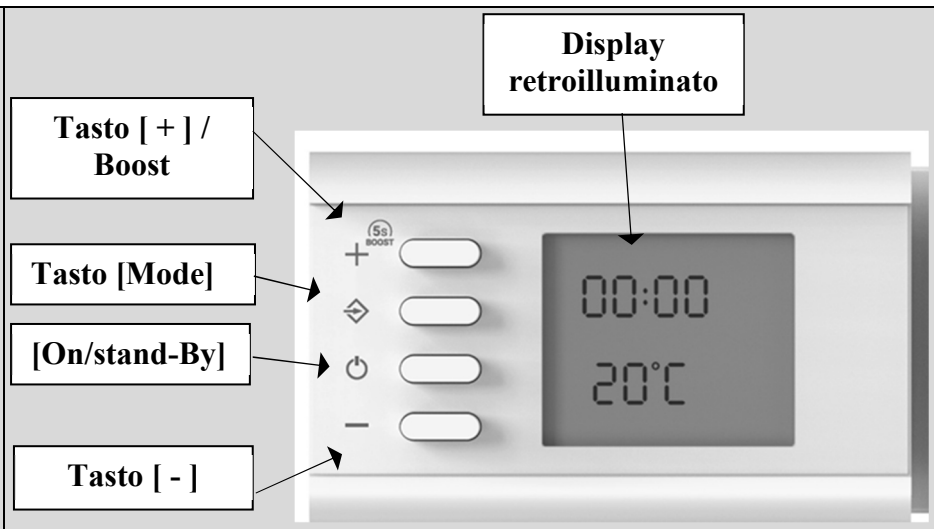

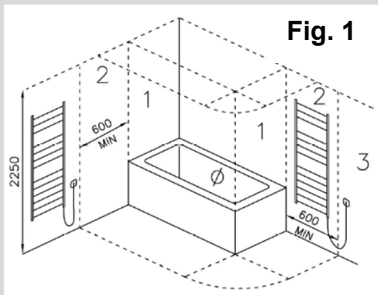

ENGLISH (UK)

DIRECTIONS FOR USE

The towel warmer must be used only for the purposes described in the manual. In particular, children must not play with the appliance. Do not attach to the radiator any accessories other than those prescribed or recommended by the manufacturer.
Connect the towel warmer to the electrical network only after it has been mounted on the wall.
Children under 3 years of age must be kept away unless under constant supervision.
Children aged 3 to 8 years may only switch the device on or off, provided that the device has been positioned or installed in its intended normal location and that these children are supervised or have been instructed in the safe use of the device and understand the potential hazards.
Children aged 3 to 8 years must not connect, adjust, or clean the appliance, nor operate it.
This device can be used by children aged 8 years and older and by persons with reduced physical, sensory, or mental capabilities, or lack of experience or knowledge, if they are adequately supervised, or if they have been given instructions on the safe use of the device and understand the potential risks.
Cleaning and maintenance must not be carried out by children without supervision.

It is absolutely prohibited:

- To power the heating element control before having checked the correct installation of the thermostat on the towel warmer towel warmer.
- To cut the power supply cable to disconnect the appliance
- To damage the power supply cable. If the power cable is damaged the complete electric heating element must be repaired or replaced by the manufacturer or by their technical assistance service, or by a qualified person authorised by the manufacturer, so as to prevent any risk.

WARNING:

- This heating appliance is not equipped with a room temperature control device. Do not use it in small rooms when they are occupied by persons who are unable to leave the room by themselves, unless they are under constant supervision.
- DURING OPERATION, THE TOWEL WARMER HAS HOT SURFACES AND SOME PARTS CAN BECOME VERY HOT AND CAUSE BURNS IF PARTICULAR CARE IS NOT TAKEN. Special attention should be given to the presence of children and vulnerable persons.
- During operation, it is normal for the two bottom tubes and the topmost tube to remain lukewarm.
- Only fabrics washed with water may be dried on the towel warmer.
- Do not use corrosive, abrasive products or solvents to clean the towel warmer and the plastic parts housing the electrical components.

INSTALLATION

The towel warmer must be installed by qualified personnel.
Mount the towel warmer on the wall according to the installation instructions illustrated in the attached sheet.
The installation of the towel warmer must be carried out by a specialized company in compliance with current regulations.
In particular, the installation of the towel warmer must comply with the CEI 64-8 standards in force.
The electrical supply must be connected through a double-pole switch with a contact separation of at least 3 mm.
If installed in bathrooms or showers, the appliance must be installed so that switches and other controls cannot be reached by the person using the bath or shower (see Fig. 1).
The towel warmer must not be installed directly in front of or immediately below a fixed power outlet. When mounting the towel warmer on the wall, pay particular attention not to damage the connecting electrical cable. It is recommended to install this towel warmer so that the lowest heating tube is at least 600 mm above the floor to avoid the risk of burns to small children.

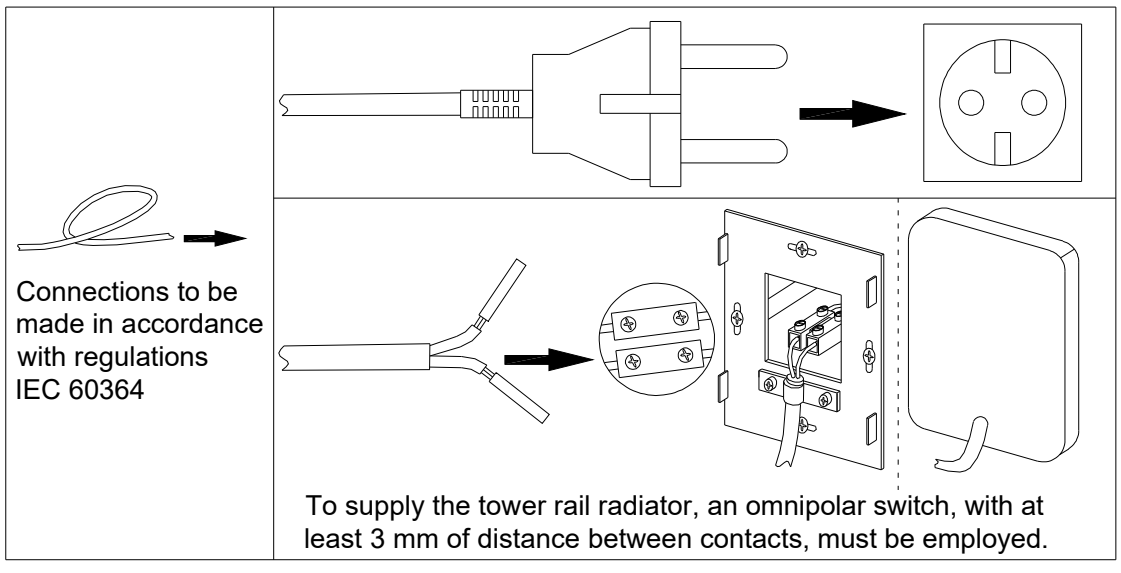

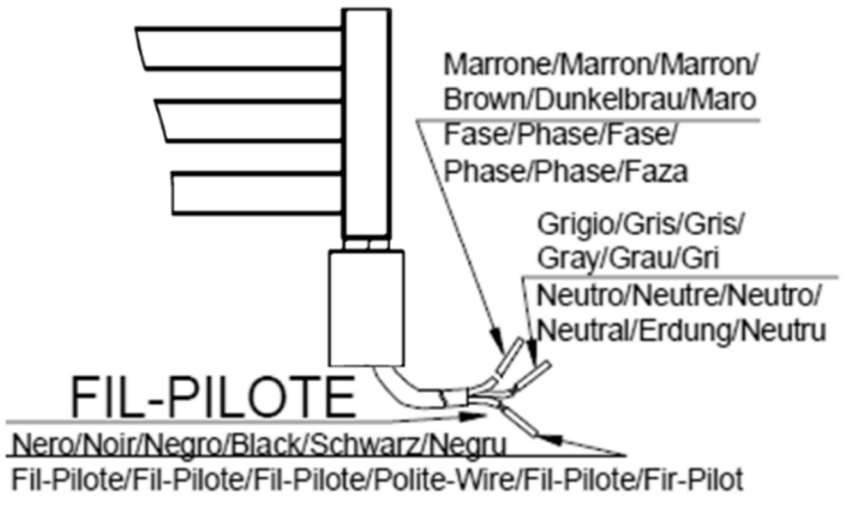

TECHNICAL FEATURES

The Towel Warmer radiator is an electrical appliance endowed with the following features:
• Voltage-feed 230V, 50Hz, 1Ph.
• Insulation Class II.
• Protection degree IP24 .
• Length electrical cable 1200 mm

The combination of the electric heating element and the radiator model ensures that its surface temperature does not exceed approximately 70 °C.
The radiator in question is filled at the factory with an exact amount of special fluid to optimize heat transfer.
For this reason, if the special fluid leaks from the radiator, repairs must be carried out only by the manufacturer.

HEATING ELEMENT TECHNICAL CHARACTERISTICS

The thermostat can work exclusively when paired with a specially prepared electric heating element, equipped with safety devices to limit excess temperature and make the system safe in the event of abnormal factors (see Warnings).

Rear-lit display

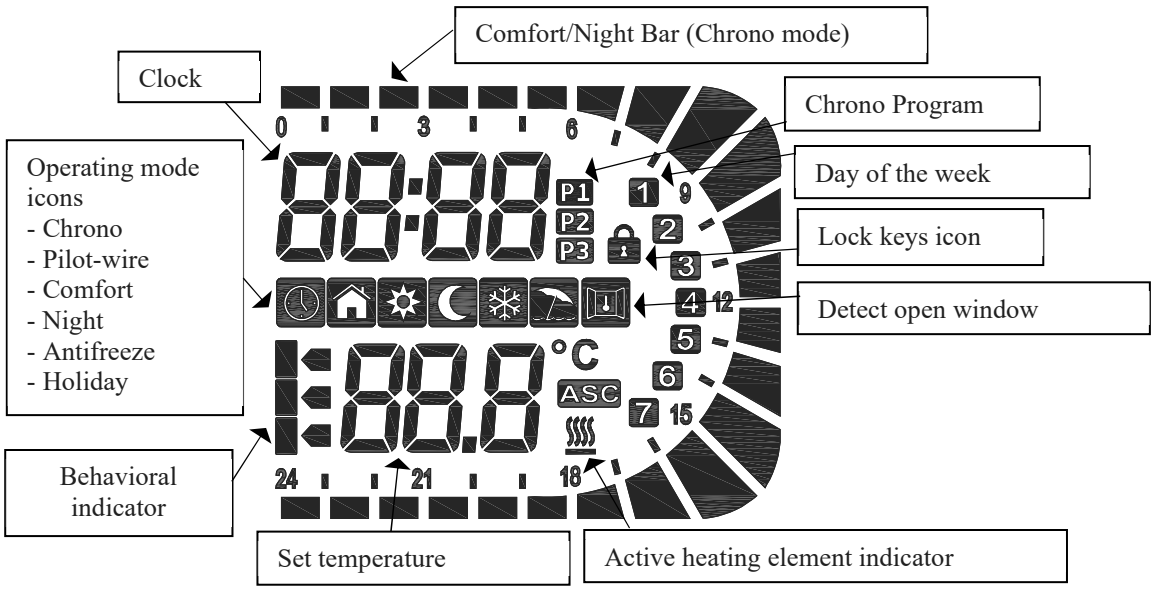

1. ON/Stand-by
Press the **[ON/Stand-by]** key (Fig.1) to switch on the appliance or to activate "Stand-by" mode.
When it is active, the bottom area of the display shows the current time, while the top shows the set mode and the temperature. During “Stand-by”, the display shows the letters “Stb”, the current time and the day of the week.
NOTE: When the device enters "Stand-by" mode, 2 bips are produced lasting 0.5 seconds. When the thermostat is on, it emits 1 bip per second.

Example of "Comfort" mode

Example of "Stand-by" mode

3. OPERATING MODES SETTABLE FROM THE THERMOSTAT
Press the **[Mode]** key (fig.1) to select the desired mode.
An icon on the display will indicate the active operating mode (see table below).

Table of operating modes

						2h BOOST
Chrono	Pilot-wire	Comfort	Night	Antifreeze	Holiday	2h Timer

Sequence of modes:
Chrono -> Holiday -> Pilot-wire -> Comfort -> Night -> Antifreeze -> 2h Timer (Boost)

2.1 Chrono Mode
This operating mode allows the user to configure different temperature values for each hour of each day of the week. The “Comfort”/”Night” temperatures and the related time intervals can thus be programmed.
To activate this function press the [Mode] key until the “Chrono” icon is displayed.
To select pre-set programming of the week P1, P2 or P3, hold down the [Mode] key for 3 sec.
Pre-set programs:
- **P1** = from day 1 to day 5 “Comfort” mode from 8 a.m. to 6 p.m. and “Night” mode in the other periods;
- **P2** = from day 1 to day 5 “Comfort” mode from 6 to 9 a.m. and from 5 to 11 p.m.; from day 6 to day 7 “Comfort” mode from 7 a.m. to 11 p.m. and “Night” mode in the other periods;
- **P3** = totally configured by the customer.

2.2 Holiday Mode
“Holiday” mode activates the heating element of the electronic control when the ambient temperature falls below the antifreeze temperature.
It is recommended to use this mode when the room is not occupied for several days.
Press the **[Mode]** key until the respective icon is selected and set the holiday hours.
When this time is past, the thermostat returns to “Comfort” mode.

2.4 Pilot-wire Mode

In “Pilot-wire” mode, the appliance is run by a special control unit that sets the operating mode for all the connected thermostats.
The appliance also recognises the most advanced “Pilot-wire” system with six orders, which allows the use of the functions described below:

1. **Stand-by:** switches off the heating element but the thermostat remains on;
2. **Comfort:** maintains the “Comfort” temperature set by the user;
3. **ECO:** maintains the room temperature 3.5°C lower than the “Comfort” temperature;
4. **Antifreeze:** maintains the room temperature at 7°C;
5. **Comfort-1:** maintains the room temperature 1°C lower than the “Comfort” temperature;
6. **Comfort-2:** maintains the room temperature 2°C lower than the “Comfort” temperature.

To activate the “Pilot-wire” function:

- Press the **[Mode]** key until the “Pilot-wire” icon appears on the display.
- Set the desired temperature with the **[+/-]** keys and wait for the temperature to stop blinking on the display.

NOTE: if the “Pilot-wire” is not installed in the system, the predefined operating mode is “Comfort”. In this case, do not connect the “Pilot-wire” cable of the thermostat to the yellow/green earth cable and insulated it.

2.4 Comfort Mode

The “Comfort” temperature corresponds to the temperature desired by the user and it is the temperature used for “Chrono”, “Pilot-wire” and “Comfort” modes.
This operating mode is intended for normal use of the appliance.

- Press the **[Mode]** key until the “Comfort” icon appears on the display;
- Set the desired temperature with the **[+/-]** keys and wait for the temperature to stop blinking on the display.

The “Comfort” temperature can be set in the whole interval ("Night" mode temperature + 0.5°C) to 30°C.

2.5 Night Mode

In “Night” mode the settable temperature is lower than the “Comfort” temperature. It is recommended to use this mode during the night or when the room is not used for 2 hours or more.
The “Night” temperature is also used for “Chrono” mode.

- Press the **[Mode]** key until the “Night” icon appears on the display;
- To modify the “Night” temperature, use the **[+/-]** keys and wait for the temperature to stop blinking on the display.

NOTE: The “Night” temperature must always be lower than or the same as the “Comfort” temperature; for this reason the “Night” temperature can be set between 7°C and the “Comfort” temperature minus 0.5°C.

2.6 Antifreeze Mode

In “Antifreeze” mode the temperature is fixed at 7°C. The appliance activates the heating element automatically when the room temperature falls below 7°C.
It is recommended to use this mode when the room is not used for several days.

- Press the **[Mode]** key until the “Antifreeze” icon appears on the display.

2.7 Timer 2h Mode

The "Timer 2h" mode can be used to quickly heat the room or to speed up the drying of wipes.
The heating element is activated for 2 hours, regardless of the set temperature (in any case, the maximum temperature that can be reached inside the room will be 32°C). At the end of the 2 hours the thermostat returns to the previously set mode.
NOTE: Cannot be activated if the device is in standby.

a) From the device in operation, press the "mode" button until the dsp display "2h"
   - Start of countdown 2h:
     - If countdown → standby condition expires
     - To exit/change the boost function:
       - **[Mode]** key → operating mode sequentially after 2h boost.
       - **[+]** key → mode before activating the 2h boost function
b) From the device in operation, press the "+" key for 5 seconds
   - Start of countdown 2h:
     - If countdown → standby condition expires
     - To exit/change the boost function:
       - **[Mode] key → operating mode sequentially after 2h boost**
       - **[+] key** → mode before activating the 2h boost function

3 FUNCTIONS

3.1 Keyboard lock

It is possible to lock the keys of the device to avoid accidental modifications of the settings.
Hold down the **[+]** and **[-]** keys for 3 seconds to lock all the keys except the **[On/Stand-by]** key.
The key-lock icon will appear on the display.
To unlock the keys, hold down the **[+]** and **[-]** keys again for 3 seconds. The key-lock icon will disappear from the display.

3.2 “Detect open window” function

The “Detect open window” function allows an open window to be detected by perceiving a sudden decrease of the temperature in the room.
In this case, the device deactivates the heating element until an increase in the ambient temperature indicates that the window has been closed.
Operation can also be restored manually by turning the radiator off and on again using the ON/Standby button.
When this function is enabled, the icon is lit.
When the device detects that the window might be open, the “Open window” icon starts to blink.
When the function is deactivated, the “Open window” icon is not shown on the display.

3.3 Adaptive Starting Control (ASC)

This function switches on the radiator earlier than the “Chrono” program (maximum 2 hours earlier) to ensure that the room has reached the desired temperature at the set time.

Note: the function needs at least a couple of days to reach maximum efficiency.

4 SETTINGS

Setting of the device.
From “Stand-by” mode, hold down the **[Mode]** key for at least 3 seconds.
The message "SEt" will be shown at the bottom of the display:

To select what you want to change:
Press the **[+]** key to choose between tEd (date and time), Pro9 (weekly program P3) and Funct (functions).

4.1 tEd (date and time):

Press the **[Mode]** key to enter editing mode.
The flashing number indicates the day of the week currently selected: press the **[+]/[-]** keys to set the desired day.
Press the **[Mode]** key again to confirm the selected day.
After that, the procedure for entering the time begins and the current time flashes on the display. “Hours”: use the **[+]** and **[-]** keys to set the correct hour and confirm the selected value by pressing the **[Mode]** key.
“Minutes”: same procedure as for the hours. Confirm the selected value by pressing the **[Mode]** key.
At the end of the procedure, a double beep confirms the data acquired and the thermostat returns to “Stand-by” mode.

4.2 Pro9 (weekly program P3):

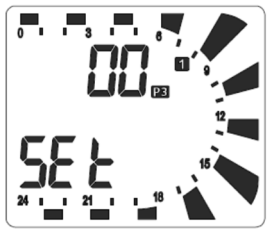

Press the **[Mode]** key to enter P3 editing mode:
Programming begins at 00:00 on the first day of the week.

The upper side display shows the setting time 00 in the example, meaning from 00:00 to 01:00.
Press the **[+]** key if you want the “Comfort” temperature for this time or press the **[-]** key if you want the "Night" temperature, then automatically show 01 which means from 01:00 to 02:00, choose the temperature as before. The empty bar means "Night" temperature, the full bar means “Comfort” temperature.
After having set all 24 hours, press the **[Mode]** key to change to day no. 2 of the week and proceed with the same procedure as the previous day to set all the other days of the week (7).
At the end of the procedure, a double beep confirms the data acquired and the thermostat returns to “Stand-by” mode.

4.3 Funct (functions):

To activate or deactivate “Detect open window” and ASC (Adaptive Starting Control).
Press the **[Mode]** button to enter editing, the detect open window icon will flash: press the **[+]** key if you want to activate (On) or press the **[-]** key if you want to deactivate (Off);
Press the **[Mode]** button to enter editing, now the ASC icon will flash: press the **[+]** key if you want to activate (On) or press the **[-]** key if you want to deactivate (Off);
Press the **[Mode]** button to confirm; at the end of the procedure, a double beep confirms the data acquired and the thermostat returns to “Standby” mode.

Note 1: the device might not succeed in detecting an open window if, for example, the thermostat is in an isolated area of the room, far from draughts, close to an external source of heat or if the temperature variation in the room is too slow.
Note 2: when the symbol is lit, the heating element is active.
Note 3: in the event of loss of power, the “Chrono” mode settings (current day of the week, current time, daily program for the week) remain in the memory for at least 5 minutes.
Note 4:
Attention: in the case "Timer 2h" mode is activated directly starting from stand-by status ("S t b" word on display) and, finished the two hours, electronics is blocked, execute the following procedure:

1. keep **[Mode]** button pressed for at least 1 second;
2. release **[Mode]** button and immediately press the **[ON / Stand-by]** button.

Point 2 must be done very quickly so we recommend making more than one attempt.

INFORMATION FOR USERS

in accordance with article 14 of Directive 2012/19/EU of 07/07/2012 on waste electrical and electronic equipment:

- The symbol shown above, present also on the equipment, indicates that it has been placed on the market and that, when the user decides to get rid of it, it must be disposed of in separate waste collection (including all the components, sub-assemblies and consumer materials which are an integral part of the product).
- For information on the systems for collecting these appliances, please contact the company or another subject enrolled in the various National Registers for other countries in the European Union. Waste produced in the home (or of similar origin) may be consigned to systems for the separate collection of urban waste.
- When buying a new appliance of an equivalent type, it is possible to hand over the old equipment to the seller. The seller will then contact the subject in charge of the collection of the equipment.
- The appropriate separate collection of the scrapped equipment and the subsequent operations of processing, recovery and environment compatible disposal, allows the avoidance of potential negative effects on the environment and on human health, while favouring the recycling and recovery of the component materials.

The unauthorised disposal of the product by the user entails the application of the sanctions contemplated under the national approval of Directives 2008/98/EC and 2015/1127/EU.

Panou de control digital

IRSAP SPA
45031 Arquà Polesine (RO) Italy
Tel. +39 0425 466611
Web: www.irsap.com
E-mail: support.heat@irsap.com

IR GROUP SARL
19,Chemin de la Plaine 69390 Vourles (France)
Tel. +33 04 28 00 01 67
Web: www.irsap.com –
E-mail: support.heat@irsap.com
----------IRSAP
IBERICA S.L.
Oficina y Almacèn: P.I.CAMI RAL
Leonardo da Vinci,4 08850 Gavà (Barcelona)
Tel. +34 93 633 47 00
Web: www.irsap.com –
E-mail: support.heat@irsap.com

IRSAP INDUSTRIE S.R.L
Sat. Fundatura com. Iclod, str. Clujului nr.1, 407336
Jud. Cluj, România
Tel. +40 (0) 264 263400 - Fax +40 (0) 264 263404
Web: www.irsap.com –
E-mail: support.heat@irsap.comWeb

Cod. 1609M0726

IRSAP

CE

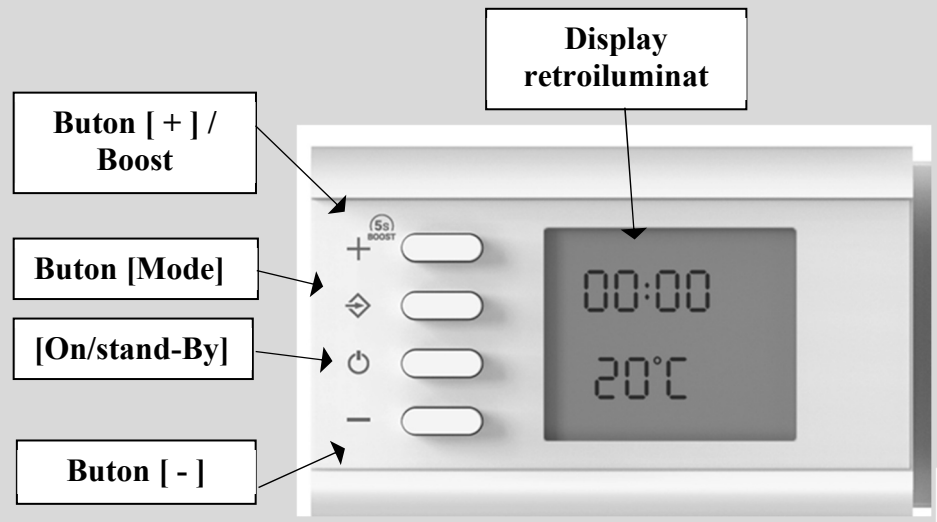

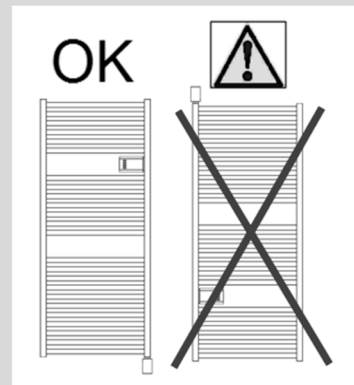

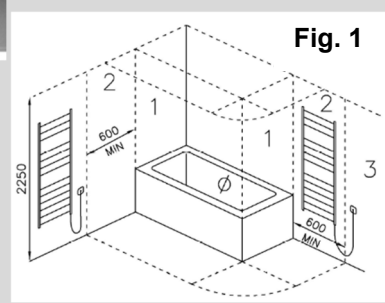

ROMÂNĂ (RO)
INSTRUCŢIUNI DE UTILIZARE

Radiatorul trebuie folosit doar conform indicaţiilor descrise în manual. În special, copiii nu trebuie să se joace cu aparatul. Nu atașați la radiator accesorii diferite de cele prescrise sau recomandate de producător.
Conectați radiatorul la rețeaua electrică doar după ce a fost fixat pe perete.
Copiii sub 3 ani trebuie ținuți la distanță, cu excepția cazului în care sunt sub supraveghere permanentă.
Copiii între 3 și 8 ani pot doar să pornească sau să oprească dispozitivul, cu condiția ca aparatul să fie instalat în poziția normală prevăzută și ca acești copii să fie supravegheați sau instruiți în utilizarea sigură a dispozitivului și să înțeleagă pericolele potențiale.
Copiii între 3 și 8 ani nu trebuie să conecteze, să regleze sau să curețe aparatul, nici să pornească produsul.
Acest dispozitiv poate fi utilizat de copii de cel puțin 8 ani și de persoane cu capacități fizice, senzoriale sau mentale reduse sau fără experiență/ cunoștințe, dacă sunt supravegheați corespunzător sau au primit instrucțiuni pentru utilizarea sigură a dispozitivului și înțeleg riscurile.
Curățarea și întreținerea nu trebuie efectuate de copii fără supraveghere.
Sunt strict interzise:

- Tăierea cablului de alimentare pentru a deconecta aparatul
  Deteriorarea cablului electric de alimentare. Dacă cablul este deteriorat, **repararea sau înlocuirea rezistenței electrice** trebuie efectuată doar de producător, service autorizat sau o persoană calificată, pentru a preveni orice risc.

ATENȚIE:

- Acest radiator nu are un dispozitiv de control al temperaturii ambientale. Nu utilizați în camere mici ocupate de persoane care nu se pot deplasa singure, cu excepția cazului în care sunt sub supraveghere permanentă.
- ÎN TIMPUL FUNCȚIONĂRII, RADIATORUL PREZINTĂ SUPRAFEȚE FIERBINȚI, IAR UNELE PĂRȚI POT DEVENI FOARTE FIERBINȚI ȘI POT PROVOCA ARSURI DACĂ NU SE ACORDĂ ATENȚIE DEOSEBITĂ. O atentie particulara trebuie prestata prezentei
- copiilor si persoanelor vulnerabile.
- Este normal ca în timpul funcționării cele două tuburi inferioare și primul tub de sus să rămână călduțe.
- Pe radiator se pot usca doar țesături spălate cu apă.
- Nu folosiți produse corozive, abrazive sau solvenți pentru curățarea încălzitorului sau a părților din plastic care conțin componente electrice..

INSTALARE

Radiatorul trebuie instalat de personal calificat.
Fixați radiatorul pe perete conform instrucțiunilor de montaj din foaia atașată.
Instalarea trebuie realizată de o firmă specializată, respectând normele în vigoare.
În mod special, trebuie respectate directivele CEI 64-8 actuale.
Alimentarea electrică trebuie realizată printr-un întrerupător omnipolar cu separație între contacte de minim 3 mm.
În băi sau dușuri, aparatul trebuie instalat astfel încât întrerupătoarele și comenzile să nu fie accesibile persoanei care folosește baia/dușul. (vezi Fig. 1)
Încălzitorul nu trebuie instalat în fața sau imediat sub o priză fixă.
Când fixați pe perete, aveți grijă să nu deteriorați cablul electric.
Se recomandă ca tubul încălzitor inferior să fie la minim 600 mm de sol, pentru a evita riscul de arsuri la copii mici.

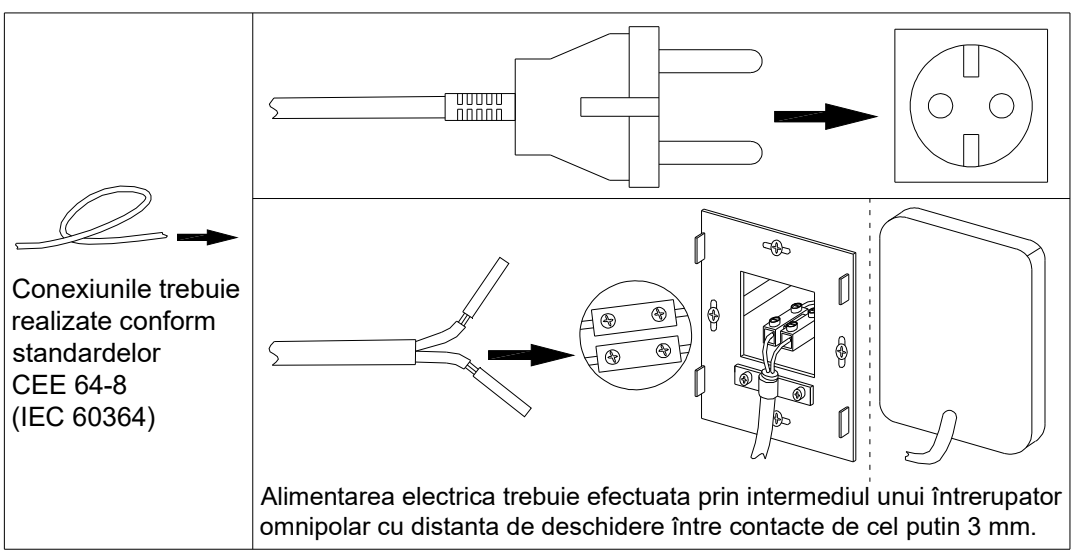

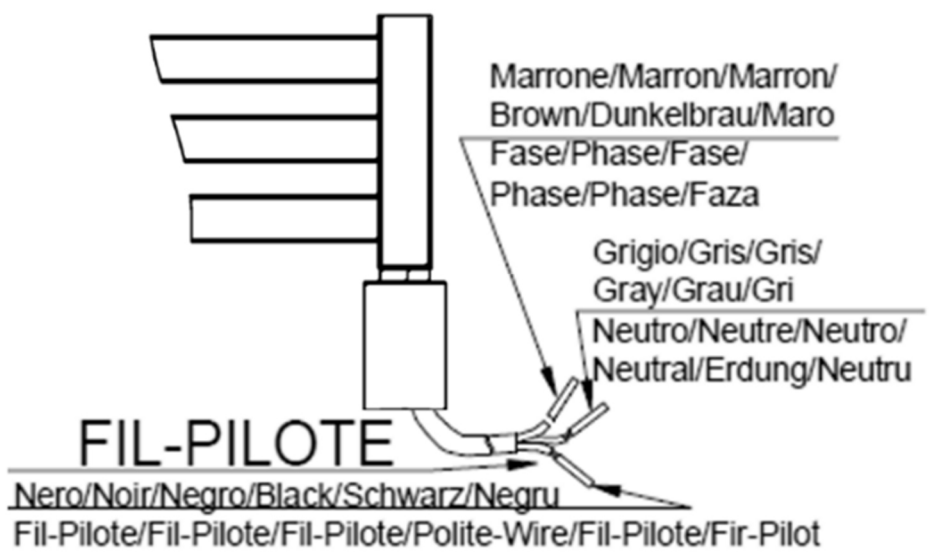

CARACTERISTICI TEHNICE

Radiatorul are următoarele caracteristici:

- Tensiune alimentare: 230 V, 50 Hz, 1Ph
- Izolație: Clasa II
- Grad de protecție: IP24
- Lungime cablu electric: 1200 mm

Combinarea rezistenței electrice cu modelul radiatorului permite o temperatură de suprafață de maximum 70°C.
Radiatoarele sunt umplute din fabrica cu o cantitate exactă de lichid special pentru a optimiza transmisiunea de căldură.
Din acest motiv, in cazul scurgerii lichidului special din calorifer reparaţia trebuie efectuată doar prin intermediul firmei producătoare.

CARACTERISTICI TEHNICE ALE REZISTORULUI

Termostatul poate funcţiona doar in cuplu cu un rezistor instalat anume, dotat cu siguranţe pentru a limita excesele de temperatură şi a asigura siguranţa sistemului in cazul survenirii unor factori anomali (vezi Avertizări).

Display retroiluminat

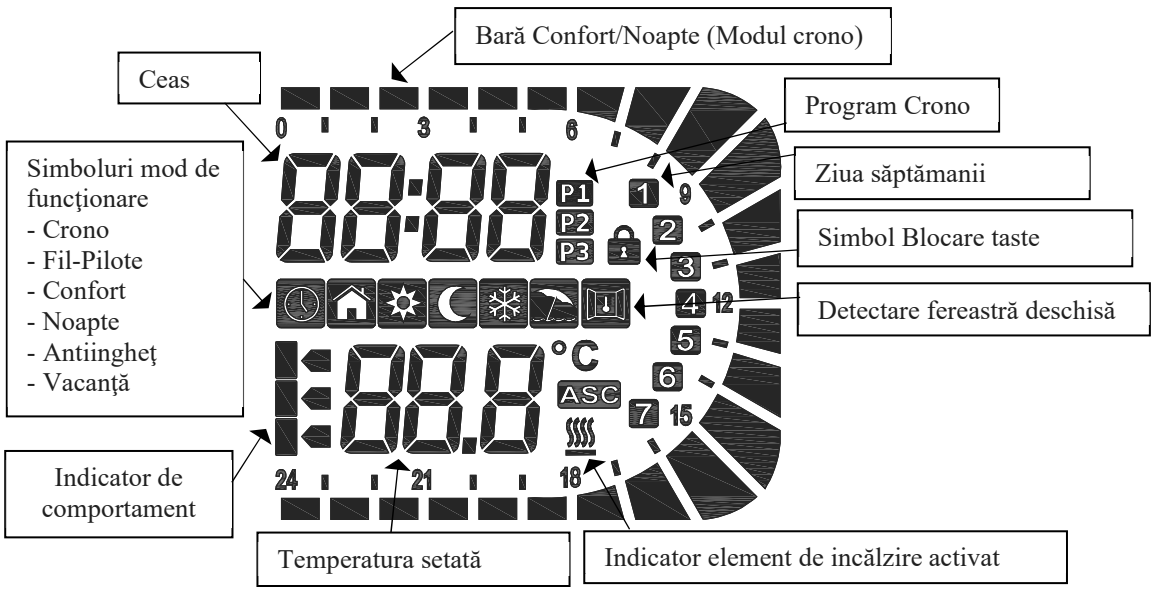

1. ON/Stand-by

Apăsaţi tasta **[ON/Stand-by]** pentru a porni aparatul sau a activa modul “Stand-by”.
Cand este activat, in partea de jos a displayului este afişată ora curentă, iar sus sunt afişate modul setat şi temperatura. In timpul aflării in “Standby”, displayul afişează inscripţia “Stb”, ora curentă şi ziua săptămanii.
NOTĂ: Cand dispozitivul intră in modul “Stand-by”, sunt emise 2 bipuri cu durata de 0,5 secunde. Cand porniţi termostatul, este emis 1 bip timp de 1 secundă.

Exemplu mod “Confort”

Exemplu mod “Stand-by”

2. MODURI DE FUNCŢIONARE CE POT FI SETATE DE LA TERMOSTAT

Apăsaţi tasta **[Mode]** pentru a selecta modul dorit.
Un simbol arată pe display modul de funcţionare curent (a se vedea tabelul de mai jos).

Tabel moduri de funcţionare

						2h BOOST
Crono	Fil-pilote	Comfort	Noapte	Antiingheţ	Vacanţă	Timer 2h

Secvenţa modurilor:
Crono -> Vacanţă -> Fil-pilote -> Confort -> Noapte -> Antiingheţ -> Timer 2h

2.1 Modul Crono

Acest mod de funcţionare ii permite utilizatorului să configureze diferite valori de temperatură pentru fiecare oră a fiecărei zile a săptămanii.
Temperaturile "Confort"/"Noapte" şi intervalele de timp asociate pot fi astfel programate.
Pentru a activa această funcţie, apăsaţi tasta **[Mode]** pană la afişarea simbolului "Crono".
Pentru a selecta programul săptămanii presetat P1, P2 sau P3, ţineţi apăsată tasta **[Mode]** timp de 3 sec.
Programe presetate:

- **P1** = de la ziua 1 la ziua 5 modul “Confort” de la ora 08:00 la ora 18:00 şi modul “Noapte” in celelalte intervale de timp;
- **P2** = de la ziua 1 la ziua 5 modul “Confort” de la ora 06:00 la ora 09:00 şi de la ora 17:00 la ora 23:00; de la ziua 6 la ziua 7 modul “Confort” de la ora 07:00 la ora 23:00 şi modul “Noapte” in celelalte intervale de timp;
- **P3** = configurabil in intregime de client.

2.2 Modul Vacanţă

Modul “Vacanţă” activează elementul de incălzire al dispozitivului de control electronic cand temperatura din cameră scade sub temperatura antiingheţ.
Se recomandă să utilizaţi acest mod cand camera nu este ocupată timp de mai multe zile.
Apăsaţi butonul **[Mode]** pană cand nu este selectat simbolul respectiv şi setaţi orele vacanţei dvs.
La expirarea acestei perioade de timp, termostatul revine la modul de funcţionare “Confort”.

2.3 Modul Fil-pilote

In modul “Fil-pilote” aparatul este gestionat de o unitate de comandă care setează modul de funcţionare pentru toate termostatele conectate.
Aparatul recunoaşte de asemenea sistemul “Fil-pilote” mai avansat cu şase comenzi, care permite utilizarea funcţiilor descrise mai jos:

1. **Stand-by**: opreşte elementul de incălzire, iar termostatul rămane pornit;
2. **Comfort**: menţine temperatura “Confort” setată de utilizator;
3. **ECO**: menţine temperatura mai mică cu 3,5°C faţă de temperatura “Confort”;
4. **Antiingheţ**: menţine temperatura din cameră la 7°C;
5. **Confort-1**: menţine temperatura mai mică cu 1°C faţă de temperatura “Confort”;
6. **Confort-2**: menţine temperatura mai mică cu 2°C faţă de temperatura “Confort”.

Pentru a activa funcţia “Fil-pilote”:
- Apăsaţi tasta **[Mode]** pană cand pe display apare simbolul “Fil-pilote”.
- Setaţi temperatura dorită cu tastele **[+/-]** şi aşteptaţi pană cand pe display temperatura incetează să clipească.

NOTĂ: dacă sistemul “Fil-pilote” nu este instalat, modul de funcţionare presetat este “Confort”. In acest caz, nu conectaţi cablul “Filpilote” al termostatului la cablul de legare la pământ galben/verde şi izolaţi-l.

2.4 Modul Comfort
Temperatura “Confort” corespunde temperaturii dorite de utilizator şi este temperatura folosită pentru modurile “Crono”, “Fil-pilote” şi “Confort”. Acest mod se alege pentru funcţionarea normală a aparatului.
- Apăsaţi tasta **[Mode]** pană cand pe display apare simbolul “Confort”;
- Setaţi temperatura dorită cu tastele **[+/-]** şi aşteptaţi pană cand temperatura de pe display incetează să clipească.

Temperatura “Confort” poate fi setată in intreg intervalul (temperatură mod “Noapte” + 0,5°C) ÷ 30°C.

2.5 *Modul Noapte*

In modul “Noapte” temperatura este mai mică faţă de temperatura “Confort”. Se recomandă să utilizaţi acest mod pe timpul nopţii sau cand camera rămane goală pentru 2 ore sau mai mult.
Temperatura “Noapte” este folosită pentru modul “Crono”.
- Apăsaţi tasta **[Mode]** pană cand pe display apare simbolul “Noapte”;
  - Pentru a modifica temperatura “Noapte” folosiţi tastele **[+/-]** şi aşteptaţi pană cand pe display temperatura incetează să clipească.

NOTĂ: Temperatura “Noapte” trebuie să fie intotdeauna mai mică sau egală cu temperatura “Confort”; de aceea temperatura “Noapte” poate fi setată intre 7°C şi temperatura “Confort” micşorată cu 0,5°C.

2.6 Modul Antiingheţ
In modul “Antiingheţ” temperatura este setată la 7°C. Aparatul activează automat elementul de incălzire cand temperatura din incăpere scade sub 7°C.
Se recomandă să utilizaţi acest mod de funcţionare cand camera nu este folosită timp de mai multe zile.
- Apăsaţi tasta **[Mode]** pană cand pe display apare simbolul “Antiingheţ”.

2.7 Modul Timer 2h
Modul „Timer 2h” poate fi utilizat pentru a încălzi rapid camera sau pentru a accelera uscarea prosoapelor.
Elementul de încălzire este activat timp de 2 ore, indiferent de temperatura setată (în orice caz, temperatura maximă atinsă în cameră va fi de 32 °C). La sfârșitul celor 2 ore, termostatul revine la modul setat anterior.

NOTĂ: Nu poate fi activat dacă dispozitivul este în **stand-by**.
a) Din dispozitivul în funcțiune, apăsați butonul **„Mode”** până apare pe display **„2h”**
- Începe numărătoarea inversă de 2h:
  - Dacă timpul expiră → dispozitivul intră în modul stand-by
  - Dacă doriți să ieșiți/schimbați funcția boost:
    - Buton **„Mode”** → trece la modul de funcționare **următor** după boost 2h.
    - Buton **„+”** → revine la modul de funcționare **anterioar** activării funcției boost 2h

b) Din dispozitivul în funcțiune, țineți apăsat **5 secunde** butonul **„+”**
- Începe numărătoarea inversă de 2h:
  - Dacă timpul expiră → dispozitivul intră în modul stand-by
  - Dacă doriți să ieșiți/schimbați funcția boost:
    - Buton **„Mode”** → trece la modul de funcționare următor după boost 2h.
    - Buton **„+”** → revine la modul de funcționare anterior activării funcției boost 2h.

3 FUNCŢII

3.1 Blocarea tastaturii
Puteţi bloca butoanele dispozitivului pentru a evita modificările involuntare ale setărilor.
Apăsaţi simultan tastele **[+]** şi **[-]** timp de 3 secunde pentru a bloca toate tastele, cu excepţia tastei **[On/Stand-by].**
Pe display este afişat simbolul cheie-incuietoare.
Pentru a debloca tastatura, apăsaţi din nou simultan tastele **[+]** şi **[-]** timp de 3 secunde. Simbolul cheie-incuietoare va dispărea de pe display.

3.2 Funcţia "Detectare a ferestrei deschise"
Funcţia "detectare a ferestrei deschise" detectează deschiderea ferestrei prin perceperea unei scăderi bruşte a temperaturi din incăpere.
În acest caz, dispozitivul dezactivează elementul de încălzire până când o creştere a temperaturii din încăpere arată că fereastra s fost închisă.
Funcționarea poate fi restabilită și manual prin oprirea și repornirea radiatorului folosind butonul ON/Stand-by.

Cand această funcţie este activată, simbolul e aprins.
Cand dispozitivul detectează că fereastra s-ar putea să fie deschisă, simbolul "Fereastră deschisă" incepe să clipească.
Cand funcţia este dezactivată, simbolul "Fereastră deschisă" nu este afişat pe display.

3.3 Controlul pornirii adaptiv (ASC = Adaptive Starting Control)

Această funcţie porneşte caloriferul cu anticipaţie faţă de programul “Crono” (cel mul cu 2 ore inainte) pentru a asigura ca in cameră să fie atinsă temperatura dorită in momentul orei setate.

Notă: Funcţia necesită cel puţin aproximativ două zile pentru a atinge eficienţa maximă.

4 SETĂRI

Setarea dispozitivului.
Din modul "Stand-by", apăsaţi tasta **[Mode]** timp de cel puţin 3 secunde.
In partea de jos a displayului va fi afişat mesajul "SEt":

Pentru a selecta ceea ce doriţi să modificaţi:
Apăsaţi tasta **[+]** pentru a selecta una dintre următoarele: tEd (data şi ora), Pro9 (program săptămanal P3) şi Funct (funcţii).

4.1 tEd (data şi ora):

Apăsaţi tasta **[Mode]** pentru a accesa modul editing.
Numărul care clipeşte indică ziua săptămanii selectată curent: apăsaţi tastele **[+]/[-]** pentru a seta ziua dorită.
Apăsaţi din nou tasta **[Mode]** pentru a confirma ziua selectată.
După aceasta incepe procedura de setare a timpului şi pe display clipeşte ora curentă. "Ore": folosiţi tastele **[+]** şi **[-]** pentru a seta ora corectă şi confirmaţi valoarea selectată apăsand tasta **[Mode]**.
“Minute”: aceeaşi procedură ca şi pentru ore. Confirmaţi valoarea selectată apăsand tasta **[Mode]**.
La finalizarea procedurii, un bip dublu confirmă datele setate, iar termostatul revine la modul "Stand-by".

4.2 Pro9 (program săptămanal P3):

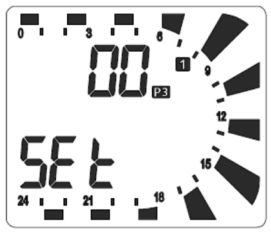

Apăsaţi tasta [Mode] pentru a accesa modul editing P3:
Programarea incepe de la 00:00 a primei zile a săptămanii.

Pe partea laterală de sus a displayului este afişată ora care se setează, în exemplu 00, ceea ce înseamnă că se setează ora de la 00:00 la 01:00.
Apăsaţi tasta [+] dacă doriţi temperatura “Confort” pentru această oră sau apăsaţi [-] dacă doriţi temperatura “Noapte”; apoi este afişat automat 01, ceea ce înseamnă că se setează ora de la 01:00 la 02:00; alegeţi temperatura după cum s-a arătat mai sus. Bara goală indică temperatura “Noapte”, bara plină indică temperatura “Confort”.
După ce aţi setat toate cele 24 de ore, apăsaţi tasta [Mode] pentru a seta ziua nr. 2 a săptămânii şi urmaţi aceeaşi procedură care a fost descrisă referitor la ziua anterioară pentru a seta toate celelalte zile ale săptămânii (7).
La finalizarea procedurii, un bip dublu confirmă datele setate, iar termostatul revine la modul "Stand-by".

4.3 Funct (funcţii):

Pentru a activa sau a dezactiva "Detectarea ferestrei deschise" şi ASC (Adaptive Starting Control).
Apăsaţi butonul **[Mode]** pentru a intra in modul editing, simbolul de detectare a ferestrei deschise va clipi: apăsaţi tasta **[+]** dacă doriţi să activaţi (On) funcţia sau apăsaţi tasta **[-]** dacă doriţi să o dezactivaţi (OFF).
Apăsaţi butonul **[Mode]** pentru a intra in modul editing, simbolul ASC va clipi: apăsaţi tasta **[+]** dacă doriţi să activaţi (On) funcţia sau apăsaţi tasta **[-]** dacă doriţi să o dezactivaţi (OFF).
Apăsaţi butonul **[Mode]** pentru a confirma. La finalizarea procedurii, un bip dublu confirmă datele setate, iar termostatul revine la modul "Standby".

Notă 1: S-ar putea ca dispozitivul să nu reuşească să detecteze o fereastră deschisă dacă, de exemplu, termostatul se află intr-o zonă izolată a camerei, departe de curenţii de aer, langă o sursă de incălzire exterioară sau dacă schimbarea temperaturii din incăpere este prea lentă.
Notă 2: Cand simbolul ♨ este aprins, elementul de incălzire e activat.
Notă 3: In cazul intreruperii alimentării cu curent, setările modului "Crono" (ziua curentă a săptămanii, ora curentă, programul zilnic pentru săptămană) rămân memorate pentru cel puţin 5 minute.
Notă 4:
Atentie: in cazul in care se activeaza modul “Timer 2h” direct incepand cu din modul Stand-by (scrisul “S t b” pe ecran) si, dupa ce se vor sfarsi cele 2 ore, electronica se va bloca, urmati instructiunile de mai jos:

1. tineti apasat butonul **[Mode]** pentru cel putin o secunda;
2. lasati tasta **[Mode]** si apasati imediat tasta **[ON/Stand-by]**.

Punctul 2 trebuie sa fie realizat foarte rapid si este recomandat sa se faca de mai multe ori.

INFORMAŢII PENTRU UTILIZATORI

conform articolului 14 al Directivei 2012/19/UE din 07/07/2012 privind deşeurile de echipamente electrice şi electronice.
Simbolul prezent mai sus, aflat și pe echipament, indică faptul că acesta a fost pus pe piață și că trebuie să facă obiectul colectării separate în momentul în care utilizatorul decide să se debaraseze de el (inclusiv toate componentele, subansamblele și materialele de consum care fac parte integrantă din produs).
Pentru informații privind sistemele de colectare a acestor echipamente, vă rugăm să contactați distribuitorul sau un alt operator înscris în diferitele registre naționale din alte țări ale Uniunii Europene. Deșeurile provenite din gospodării (sau de origine similară) pot fi predate sistemelor de colectare selectivă a deșeurilor urbane.
La achiziționarea unui echipament nou de tip echivalent, este posibil să returnați distribuitorului echipamentul vechi. Distribuitorul se va ocupa apoi de contactarea operatorului responsabil cu preluarea echipamentului.
Colectarea separată corespunzătoare a echipamentului uzat și trimiterea acestuia către operațiuni ulterioare de tratare, recuperare și eliminare ecologică permite evitarea efectelor negative asupra mediului și sănătății umane, favorizând în același timp reciclarea și recuperarea materialelor componente.
Eliminarea abuzivă de către utilizator comportă aplicarea sancţiunilor prevăzute de transpunerile naţionale ale Directivelor 2008/98/EC şi 2015/1127/UE .

Digitales Bedienfeld

Cod. 1609M0726

IRSAP SPA
45031 Arquà Polesine (RO) Italy
Tel. +39 0425 466611
Web: www.irsap.com
E-mail: support.heat@irsap.com

IR GROUP SARL
19,Chemin de la Plaine 69390 Vourles (France)
Tel. +33 04 28 00 01 67
Web: www.irsap.com –
E-mail: support.heat@irsap.com
----------IRSAP
IBERICA S.L.
Oficina y Almacèn: P.I.CAMI RAL
Leonardo da Vinci,4 08850 Gavà (Barcelona)
Tel. +34 93 633 47 00
Web: www.irsap.com –
E-mail: support.heat@irsap.com

IRSAP INDUSTRIE S.R.L
Sat. Fundatura com. Iclod, str. Clujului nr.1, 407336
Jud. Cluj, România
Tel. +40 (0) 264 263400 - Fax +40 (0) 264 263404
Web: www.irsap.com –
E-mail: support.heat@irsap.comWeb

IRSAP

CE

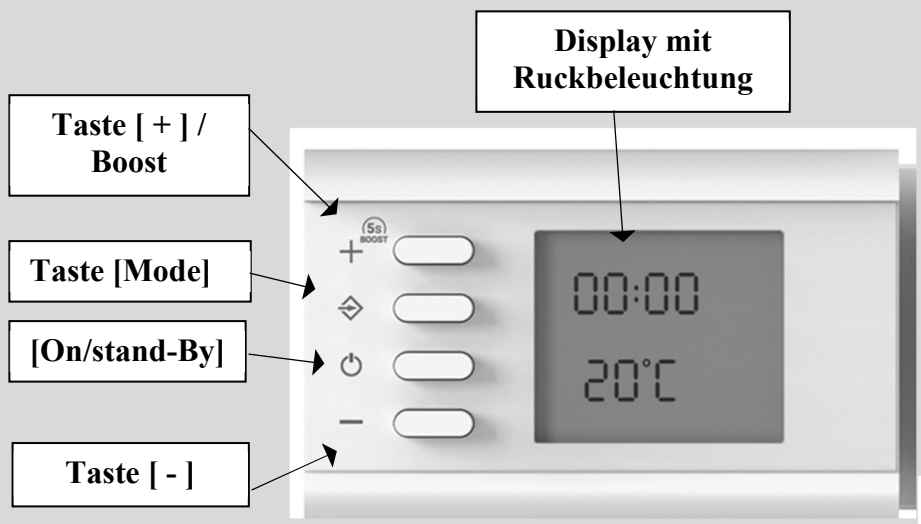

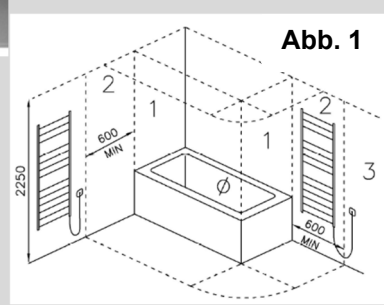

DEUTSCH (D)

GEBRAUCHSANWEISUNG

Der Heizkörper darf nur gemäß den Anweisungen im Handbuch verwendet werden. Insbesondere dürfen Kinder nicht mit dem Gerät spielen.
Befestigen Sie keine anderen Zubehörteile am Heizkörper als die vom Hersteller vorgeschriebenen oder empfohlenen.
Schließen Sie den Heizkörper erst an das Stromnetz an, nachdem er an der Wand befestigt wurde.
Kinder unter 3 Jahren müssen ferngehalten werden, es sei denn, sie stehen unter ständiger Aufsicht.
Kinder im Alter von 3 bis 8 Jahren dürfen das Gerät nur ein- oder ausschalten, vorausgesetzt, das Gerät ist in der vorgesehenen normalen Position installiert und diese Kinder werden beaufsichtigt oder in der sicheren Verwendung des Geräts unterwiesen und verstehen die potenziellen Gefahren. Kinder im Alter von 3 bis 8 Jahren dürfen das Gerät nicht anschließen, einstellen oder reinigen und das Produkt nicht einschalten.
Dieses Gerät kann von Kindern ab 8 Jahren sowie von Personen mit eingeschränkten körperlichen, sensorischen oder geistigen Fähigkeiten oder mangelnder Erfahrung bzw. Kenntnis genutzt werden, wenn sie angemessen beaufsichtigt werden oder Anweisungen zur sicheren Verwendung des Geräts erhalten haben und die Risiken verstehen.
Reinigung und Wartung dürfen nicht von Kindern ohne Aufsicht durchgeführt werden.
Streng verboten:

- Das Netzkabel zu durchtrennen, um das Gerät zu trennen.
- Das Stromkabel zu beschädigen. Wenn das Stromkabel beschädigt ist, darf die Reparatur oder der Austausch des Heizelements nur vom Hersteller, einem autorisierten Kundendienst oder einer qualifizierten, vom Hersteller bevollmächtigten Person durchgeführt werden, um jegliches Risiko zu vermeiden;

ACHTUNG:

- Dieser Heizkörper verfügt über keine Vorrichtung zur Regelung der Raumtemperatur. Nicht in kleinen Räumen verwenden, die von Personen genutzt werden, die sich nicht selbstständig fortbewegen können, es sei denn, sie stehen unter ständiger Aufsicht.
- WÄHREND DES BETRIEBS HAT DER HEIZKÖRPER HEISSE OBERFLÄCHEN, UND EINIGE TEILE KÖNNEN SEHR HEIß WERDEN UND VERBRENNUNGEN VERURSACHEN, WENN NICHT BESONDERE AUFMERKSAMKEIT GEWIDMET WIRD. Besondere Aufmerksamkeit ist auf die Anwesenheit von Kindern und gefährdeten Personen zu richten.
- Es ist normal, dass während des Betriebs die beiden unteren Rohre und das oberste Rohr lauwarm bleiben.
- Auf dem Heizkörper dürfen nur mit Wasser gewaschene Textilien getrocknet werden.
- Keine korrosiven, scheuernden oder lösemittelhaltigen Reinigungsmittel zur Reinigung des Heizkörpers oder der Kunststoffteile, die elektrische Komponenten enthalten, verwenden.

MONTAGE

Der Heizkörper muss von qualifiziertem Personal installiert werden.
Befestigen Sie den Heizkörper an der Wand gemäß den Montageanweisungen im beiliegenden Blatt.
Die Installation muss von einem spezialisierten Unternehmen unter Einhaltung der geltenden Vorschriften durchgeführt werden.
Insbesondere müssen die aktuellen CEI 64-8-Richtlinien beachtet werden.
Die Stromversorgung muss über einen allpoligen Schalter mit einem Mindestkontaktabstand von 3 mm erfolgen.
In Badezimmern oder Duschen muss das Gerät so installiert werden, dass Schalter und Bedienelemente von der Person, die Bad oder Dusche benutzt, nicht erreicht werden können (siehe Abb. 1).
Der Heizkörper darf nicht vor oder unmittelbar unter einer festen Steckdose installiert werden.
Achten Sie beim Befestigen an der Wand darauf, das Stromkabel nicht zu beschädigen.
Es wird empfohlen, dass das untere Heizrohr mindestens 600 mm über dem Boden angebracht wird, um das Risiko von Verbrennungen bei kleinen Kindern zu vermeiden.

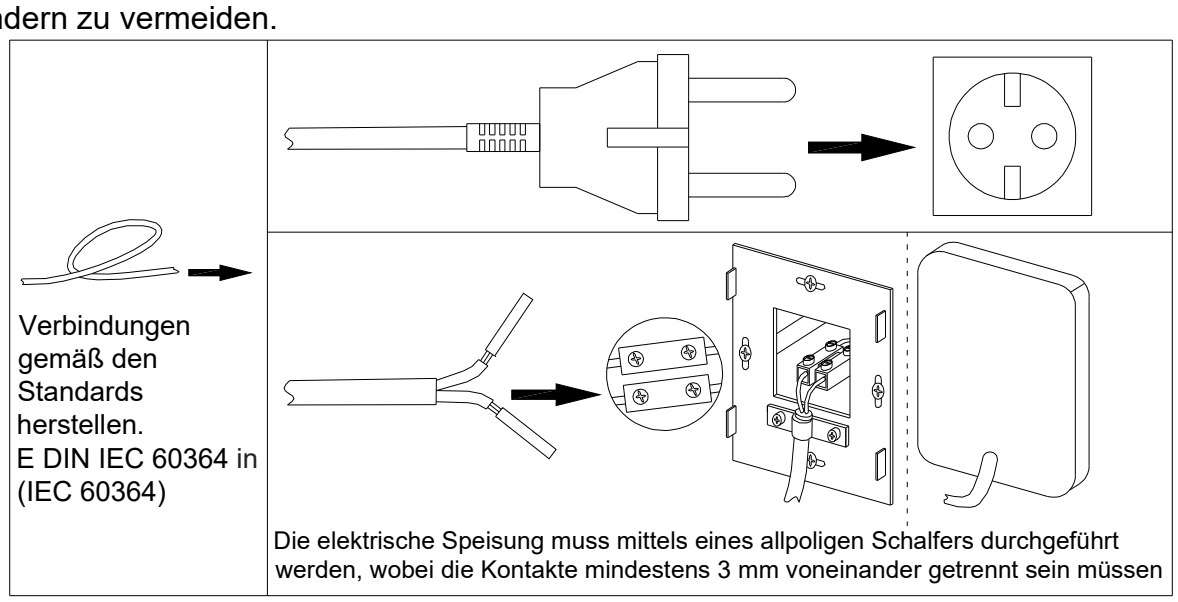

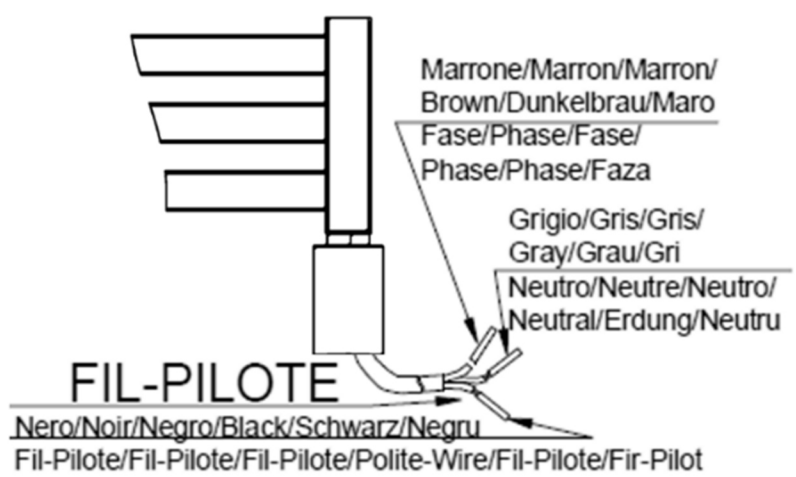

TECHNISCHE EIGENSCHAFTEN

Der Handtuch-Heizkorper ist ein elektrischer Badheizkorper mit folgenden Eigenschaften:

- Spannung: 230 V, 50 Hz, 1Ph
- Isolierung Klasse II
- Schutzgrad: IP24
- Elektrokabellange: 1200 mm

Die Kombination des elektrischen Widerstands mit dem Heizkörpertyp ermöglicht eine Oberflächentemperatur von maximal 70 °C.
Die Heizkörper werden ab Werk mit einer genauen Menge Spezialflüssigkeit gefüllt, um die Wärmeübertragung zu optimieren.
Aus diesem Grund darf im Falle eines Austretens der Spezialflüssigkeit aus dem Heizkörper die Reparatur nur durch das Herstellerunternehmen durchgeführt werden.

TECHNISCHE EIGENSCHAFTEN DES WIDERSTANDS

Der Thermostat darf nur zusammen mit einem speziell angelegten elektrischen Widerstand arbeiten, der mit Sicherungen zur Vermeidung von zu hohen Temperaturen und als Sicherheit des Systems bei Eintreten anormaler Faktoren ausgestattet ist (siehe Hinweise).

Display mit Ruckbeleuchtung

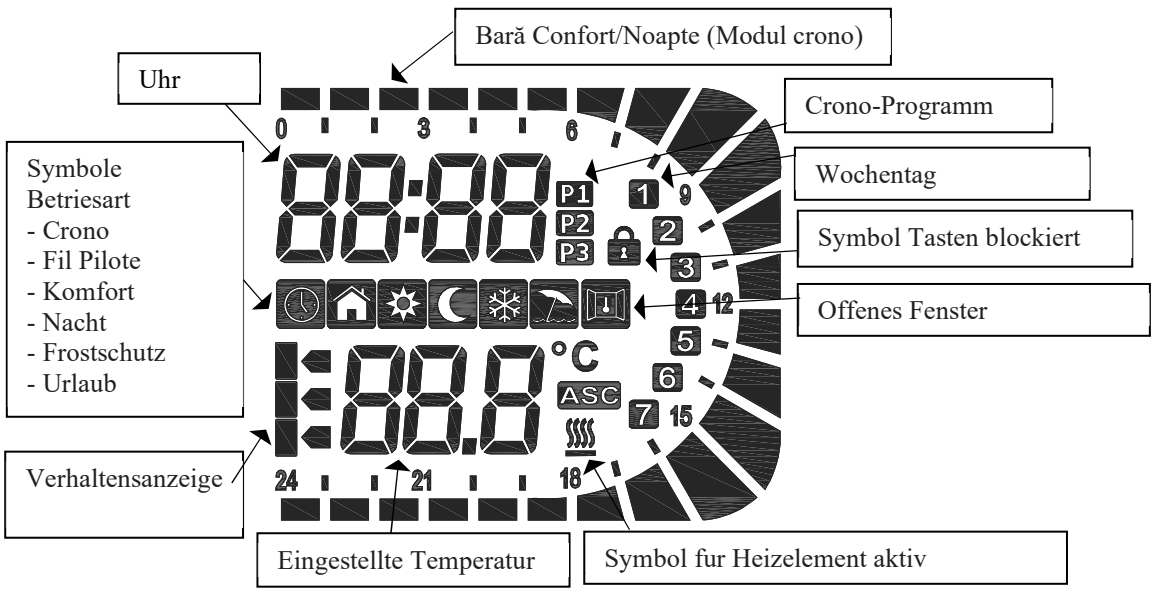

1. ON/Stand-by

Drucken Sie die Taste **[ON/Stand-by]** (Abb.1) um das Gerat einzuschalten oder den „Stand-by"-Betrieb zu aktivieren.
Wenn aktiv, zeigt der untere Displaybereich die aktuelle Uhrzeit an, wahrend im oberen Bereich die eingestellte Betriebsart und die Temperatur angezeigt werden. Im „Stand-by" werden am Display die Schrift „Stb", die aktuelle Uhrzeit und der Wochentag angezeigt.
HINWEIS: Wenn das Gerat auf den „Stand-by"-Betrieb schaltet, werden zwei Hinweistone mit jeweiliger Dauer von 0,5 Sekunden ausgesendet. Wenn der Thermostat eingeschaltet wird, ertont 1 Piepton 1 Sekunde lang.

Beispiel Betriebsart „Komfort"

Beispiel Betriebsart „Stand-by"

2. UBER DEN THERMOSTAT EINSTELLBARE BETRIEBSARTEN

Die Taste **[Mode]** (Abb. 1) drucken, um die Betriebsart zu wahlen.
Ein Symbol am Display gibt an, welche Betriebsart aktiv ist (siehe nachstehende Tabelle).

Tabelle der Betriebsart

						2h BOOST
Crono	Fil-pilote	Komfort	Nacht	Frostschutz	Urlaub	Timer 2h

Reihenfolge der Betriebsarten:
Crono -> Urlaub -> Fil Pilote -> Komfort -> Nacht -> Frostschutz -> Timer 2h

2.1 Betriebsart Crono

Durch diese Betriebsart kann der Benutzer verschiedene Temperaturen fur jede Stunde und jeden Tag der Woche einstellen. Es konnen die Temperaturen der Betriebsarten „Komfort" und „Nacht" sowie die entsprechenden Zeitintervalle programmiert werden.
Um die Betriebsart „Crono" zu aktivieren, die Taste **[Mode]** drucken, bis am Display das Symbol „Crono" erscheint.
Um die voreingestellte Programmierung der Woche P1, P2 oder P3 zu wahlen, die Taste **[Mode]** 3 Sekunden lang drucken.
Voreingestellte Programme:

- **P1** = Von Tag 1 bis Tag 5 „Komfort"-Betrieb von 08:00 bis 18:00 Uhr und Nachtmodus „Nacht" in anderen Perioden;
- **P2 =** Von Tag 1 bis Tag 5 „Komfort"-Betrieb von 06:00 bis 09:00 Uhr und von 17:00 bis 23:00; Von Tag 6 bis Tag 7 „Komfort"-Betrieb von 07:00 bis 23:00 Uhr und Nachtmodus „Nacht" in anderen Perioden;
- **P3** = Kann vom Benutzer vollkommen konfiguriert werden.

2.2 Betriebsart Urlaub

Der Modus „Urlaub" schaltet das Heizelement der elektronischen Steuerung ein, wenn die Umgebungstemperatur unter die Frostschutztemperatur sinkt.
Wir empfehlen, diese Betriebsart zu verwenden, wenn der Raum mehrere Tage lang nicht benutzt wird.
Die Taste **[Mode]** drucken bis das entsprechende Symbol erscheint, dann die Stunden Ihres Urlaubs eingeben.
Nach Ablauf dieser Zeit schaltet der Thermostat auf den Modus „Komfort" zuruck.

2.3 Betriebsart Fil Pilote

In der Betriebsart „Fil Pilote“ wird das Gerat uber eine Steuereinheit gesteuert, die die Betriebsart aller angeschlossenen Thermostate einstellt. Das Gerat erkennt auch das modernste „Fil Pilote-6-Order“-System, mit dem die nachstehend beschriebenen Funktionen verwendet werden konnen:

1. **Stand-by:** Schaltet das Heizelement aber nicht den Thermostat aus
2. **Komfort:** Halt die vom Benutzer eingestellte „Komfort“-Temperatur konstant
3. **ECO:** Regelt die Umgebungstemperatur auf die „Komfort“-Temperatur minus 3,5°C
4. **Frostschutz:** Regelt die Umgebungstemperatur auf 7°C
5. **Komfort-1:** Regelt die Umgebungstemperatur auf die „Komfort“-Temperatur minus 1°C
6. **Comfort-2:** Regelt die Umgebungstemperatur auf die „Komfort“-Temperatur minus 2°C.

Um die Funktion „Fil Pilote“ einzustellen:

- Taste **[Mode]** drucken, bis am Display das Symbol „Fil Pilote”.
- Die gewunschte Temperatur uber die Tasten **[+/-]** einstellen und warten, bis am Display die Temperaturanzeige nicht mehr blinkt.

ANMERKUNG: Wenn die Anlage nicht mit dem „Fil Pilote“-System ausgestattet ist, ist die Funktion „Komfort“ voreingestellt. In diesem Fall das „Fil Pilote“-Kabel des Thermostats nicht an den gelb/grunen Erdleiter anschliesen und isolieren.

2.4 Betriebsart Komfort

Die „Komfort“-Temperatur entspricht der vom Benutzer gewunschten Temperatur. Diese Temperatur wird in den Betriebsarten „Crono“, „Fil Pilote“ und „Komfort“ verwendet. Diese Betriebsart ist fur den normalen Betrieb des Gerats geeignet.

- Taste [Mode] drucken, bis am Display das Symbol „Komfort“ erscheint.
- Die gewunschte Temperatur uber die Tasten **[+/-]** einstellen und warten, bis am Display die Temperaturanzeige nicht mehr blinkt.

Die „Komfort“-Temperatur kann uber den gesamten Bereich bis 30°C eingestellt werden (Temperatur in der Betriebsart „Nacht“ + 0,5°C).

2.7 *Betriebsart Nacht*

In der Betriebsart „Nacht” ist die einstellbare Temperatur niedriger als die „Komfort“-Temperatur. Wir empfehlen, diese Betriebsart wahrend der Nacht zu verwenden oder wenn der Raum 2 oder mehr Stunden lang nicht verwendet wird.
Die Temperatur „Nacht“ wird auch in der Betriebsart „Crono“ verwendet.

- Taste **[Mode]** drucken, bis am Display das Symbol „Nacht” erscheint;
- Die gewunschte „Nacht“-Temperatur uber die Tasten **[+/-]** einstellen und warten, bis am Display die Temperaturanzeige nicht mehr blinkt.

ANMERKUNG: Die „Nacht“-Temperatur muss immer niedriger oder gleich der „Komfort“-Temperatur sein, weshalb die „Nacht“-Temperatur zwischen 7°C und die „Komfort“-Temperatur minus 0,5°C eingestellt werden kann.

2.8 Betriebsart Frostschutz

In der Betriebsart „Frostschutz“ wird die Temperatur auf 7°C eingestellt. Das Gerat schaltet das Heizelement automatisch ein, wenn die Umgebungstemperatur unter 7°C sinkt.
Wir empfehlen, diese Betriebsart zu verwenden, wenn der Raum mehrere Tage lang nicht benutzt wird.

- Taste **[Mode]** drucken, bis am Display das Symbol „Frostschutz”.

2.7 Timer-Modus 2h

Der „Timer 2h”-Modus kann verwendet werden, um den Raum schnell zu erwärmen oder das Trocknen von Handtüchern zu beschleunigen. Das Heizelement wird unabhängig von der eingestellten Temperatur für 2 Stunden aktiviert (die maximal erreichbare Temperatur im Raum beträgt in jedem Fall 32 °C). Nach Ablauf der 2 Stunden kehrt der Thermostat in den zuvor eingestellten Modus zurück.
HINWEIS: Nicht aktivierbar, wenn sich das Gerät im Standby-Modus befindet.

c) Drücken Sie bei laufendem Gerät die Taste „Mode“, bis die DSP-Anzeige „2h“ erscheint
   - Beginn des Countdowns 2h:
     - Wenn Countdown abläuft → Standby-Zustand
     - Wenn Sie die Boost-Funktion beenden/ändern möchten:
       - Taste **„Mode“** → Betriebsmodus, der sequenziell auf den 2h-Boost folgt.
       - Taste **„+“** → Modus vor der Aktivierung der 2h-Boost-Funktion

d) Drücken Sie bei laufendem Gerät 5 Sekunden lang die Taste „+“
   - Beginn des Countdowns 2h
     - Wenn Countdown abläuft → Standby-Zustand
     - Wenn Sie die Boost-Funktion beenden/ändern möchten:
       - Taste **„Mode“** → Betriebsmodus, der sequenziell auf den 2h-Boost folgt.
       - Taste **„+“** → Modus vor der Aktivierung der 2h-Boost-Funktion.

3 FUNKTIONEN

3.1 Tastensperre

Die Tasten des Gerats konnen gesperrt werden, um versehentliche Anderungen der Einstellungen zu vermeiden.
Die Tasten **[+]** und **[-]** 3 Sekunden lang gleichzeitig drucken, um alle Tasten auser die Taste **[On/Stand-by]** zu sperren.
Das Symbol Schlussel/Schloss wird am Display angezeigt.
Um die Tasten wieder freizusetzen, die Tasten **[+]** und **[-]** nochmals 3 Sekunden lang gleichzeitig drucken. Das Symbol Schlussel/Schloss erlischt am Display.

3.2 Funktion Offenes Fenster

Durch die Funktion „Offenes Fenster” erkennt das Gerat, dass ein Fenster offen steht, weil die Temperatur im Raum plotzlich sinkt.
In diesem Fall schaltet das Gerät das Heizelement, bis eine Erhöhung der Raumtemperatur zeigt, dass das Fenster geschlossen worden ist.
Der Betrieb kann auch manuell wiederhergestellt werden, indem der Heizkörper mithilfe der On/Stand-by -Taste aus- und wieder eingeschaltet wird.

Wenn diese Funktion aktiviert ist, leuchtet am Display das Symbol .
Wenn das Gerat bemerkt, dass das Fenster geoffnet sein konnte, blinkt das Symbol „Offenes Fenster“ am Display.
Wenn diese Funktion deaktiviert ist, wird das Symbol „Offenes Fenster“ nicht angezeigt.

3.3 Adaptive Anlaufsteuerung (ASC = Adaptive Starting Control)

Diese Funktion schaltet den Heizkorper vor dem „Crono“-Programm (maximal 2 Stunden vorher) ein, um sicherzustellen, dass der Raum zum Zeitpunkt der eingestellten Zeit die gewunschte Temperatur erreicht hat.

Anmerkung: Die Funktion benotigt mindestens ein paar Tage, um ein Maximum an Effizienz zu erreichen.

4 EINSTELLUNGEN

Einstellung des Gerats.

Die Betriebsart „Stand-by“ abrufen und die Taste **[Mode]** mindestens 3 Sekunden lang drucken.

Im unteren Bereich des Displays wird die Meldung „SEt“ angezeigt:

Um die zu andernde Einstellung zu wahlen:

Die Taste **[+]** drucken und eine der folgenden Optionen wahlen: tEd (Datum und Stunde), Pro9 (Wochenprogramm P3) und Funct (Funktionen).

4.1 tEd (Datum und Stunde):

Die Taste **[Mode]** drucken, um die Betriebsart Editing zu wahlen.

Die blinkende Zahl gibt den zurzeit eingestellten Wochentag an: Durch Drucken der Tasten **[+]/[-]** den gewunschten Tag einstellen.

Nochmals die Taste **[Mode]** drucken, um den gewahlten Tag zu bestatigen.

Danach startet die Zeiteingabe und am Display blinkt die aktuelle Uhrzeit. „Stunden“: Mit den Tasten **[+]** und **[-]** die richtige Uhrzeit eingeben und den gewahlten Wert uber die Taste **[Mode]** bestatigen.

„Minuten”: Gleiche Vorgehensweise wie fur die Stunden. Den gewahlten Wert durch Drucken der Taste **[Mode]** bestatigen.

Am Ende des Vorgangs bestatigt ein doppelter Piepton die erfassten Daten und der Thermostat schaltet auf den „Stand-by"-Betrieb zuruck.

4.2 Pro9 (Wochenprogramm P3):

Die Taste **[Mode]** drucken, um die Betriebsart P3 Editing zu wahlen:

Die Programmierung beginnt um 00:00 Uhr am ersten Tag der Woche.

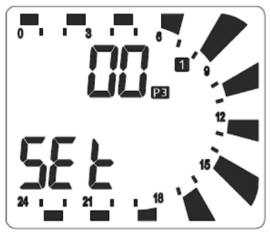

Die obere Seitenanzeige zeigt im Beispiel die Einstellzeit 00, d.h. von 00:00 bis 01:00 Uhr an.

Drucken Sie die Taste **[+]**, wenn Sie die „Komfort“-Temperatur fur diese Zeit wunschen, oder drucken Sie die Taste **[-]**, wenn Sie die „Nacht“-Temperatur wunschen, dann automatisch 01 anzeigen (entspricht der Zeit von 01:00 bis 02:00). Eine leere Leiste bedeutet „Nacht“-Temperatur; Eine volle Leiste bedeutet „Komfort“-Temperatur.

Nachdem Sie alle 24 Stunden eingestellt haben, drucken Sie die Taste **[Mode]**, um Tag 2 der Woche zu andern, und wiederholen Sie denselben Vorgang, um alle anderen Wochentage einzustellen (7).

Am Ende des Vorgangs bestatigt ein doppelter Piepton die erfassten Daten und der Thermostat schaltet auf den „Standby"-Betrieb zuruck.

4.3 Funct (Funktionen):

Um die Funktionen „Offenes Fenster“ und ASC (Adaptive Starting Control) zu aktivieren bzw. deaktivieren.

Drucken Sie die **[Mode]**-Taste, um die Funktion Editing zu starten; Das Symbol „Offenes Fenster“ blinkt: Drucken Sie die Taste **[+]**, wenn Sie sie aktivieren mochten (On) oder drucken Sie die Taste **[-]**, wenn Sie die Funktion deaktivieren mochten (OFF).

Drucken Sie die **[Mode]**-Taste, um die Funktion Editing zu starten, das Symbol ASC blinkt: Drucken Sie die Taste **[+]**, wenn Sie sie aktivieren mochten (On) oder drucken Sie die Taste **[-]**, wenn Sie die Funktion deaktivieren mochten (OFF).

Am Ende des Vorgangs drucken Sie zur Bestatigung die Taste **[Mode];** ein doppelter Piepton bestatigt die erfassten Daten und der Thermostat schaltet auf den „Stand-by"-Betrieb zuruck.

Anmerkung 1: Das Gerat konnte ein offenes Fenster nicht erkennen, wenn sich der Thermostat beispielsweise in einem isolierten Bereich im Raum und fern von Durchzugen befindet oder in der Nahe einer externen Warmequelle positioniert ist oder die Raumtemperatur zu langsam sinkt.

Anmerkung 2: Wenn das Symbol leuchtet, ist das Heizelement eingeschaltet.

Anmerkung 3: Im Falle eines Stromausfalls bleiben die „Crono"-Moduseinstellungen (aktueller Wochentag, aktuelle Uhrzeit, Tagesprogramm fur die Woche) mindestens 5 Minuten lang gespeichert.

Anmerkung 4:

Achtung: Im Falle der Modus "Timer 2h" aktiviert ist und er direkt aus dem Stand-by-Zustand aktiviert ist ("S t b" steht auf dem Display) und nach Ablauf der zwei Stunden wird die Elektronik blockiert, gehen Sie wie folgt vor:

1. Halten Sie die Taste [Mode] mindestens 1 Sekunde lang gedrückt;
2. Lassen Sie die Taste[Mode] los und drücken Sie sofort danach die Taste [ON/Stand-by].

Punkt 2 muss sehr schnell ausgefuhrt werden, daher wird empfohlen, mehr als einen Versuch zu machen.

ANWENDERINFORMATION

Gemäß Artikel 14 der Richtlinie 2012/19/EU vom 07.07.2012 über Elektro- und Elektronik-Altgeräte.

- Das oben dargestellte und auch auf dem Gerät angebrachte Symbol weist darauf hin, dass dieses in Verkehr gebracht wurde und bei der Entscheidung des Nutzers, es zu entsorgen, einer getrennten Sammlung zuzuführen ist (einschließlich aller Komponenten, Baugruppen und Verbrauchsmaterialien, die integraler Bestandteil des Produkts sind).
- Für Informationen über die Sammelsysteme für diese Geräte wenden Sie sich bitte an den Händler oder an einen anderen Betreiber, der in den verschiedenen nationalen Registern anderer Länder der Europäischen Union eingetragen ist. Abfälle aus privaten Haushalten (oder ähnlicher Herkunft) können den Systemen der getrennten Sammlung von Siedlungsabfällen übergeben werden.
- Beim Kauf eines neuen, gleichwertigen Geräts besteht die Möglichkeit, das alte Gerät an den Händler zurückzugeben. Der Händler übernimmt anschließend die Kontaktaufnahme mit dem für die Abholung des Geräts zuständigen Betreiber.
- Die ordnungsgemäße getrennte Sammlung von Altgeräten sowie deren Weiterleitung zu nachfolgenden Behandlungs-, Verwertungs- und umweltgerechten Entsorgungsverfahren trägt dazu bei, negative Auswirkungen auf die Umwelt und die menschliche Gesundheit zu vermeiden und gleichzeitig das Recycling und die Rückgewinnung der enthaltenen Materialien zu fördern.

Die unsachgemäße Entsorgung durch den Nutzer zieht die Anwendung der in den nationalen Umsetzungen der Richtlinien 2008/98/EG und 2015/1127/EU vorgesehenen Sanktionen nach sich.